MS

Montagesystemen
Systèmes de fixation

CATALOGUS HOOFDSTUK 04
CATALOGUE CHAPITRE 04

Arrayco®
MASTERS IN CABLE MANAGEMENT

2023 NL/FR - v01

Montagesystemen
Systèmes de fixation

CATALOGUS HOOFDSTUK 04
CATALOGUE CHAPITRE 04

MASTERS IN
CABLE MANAGEMENT

MS INHOUDSTAFEL / TABLE DE MATIÈRES

Beugels + draadstangophanging / Étriers + fixation tige filetée p. 4-6

Wandbeugels / Console murale p. 4-10

Hangsteunen / Pendarts p. 4-16

Draagpro ielen / Rails de support p. 4-21

Bevestigingsstukken rails / Pièces de ixation pour rails p. 4-32

I pro ielen / Pro il en I p. 4-26

Shelters (Solar) / Shelters (Solar) p. 4-30

Bouten en moeren / Boulons et écrous p. 4-52

PRODUCT SYMBOLEN / SYMBOLES DU PRODUIT

- Beschikbare breedtes / Largeurs disponibles
- Maximale draaglast (kN) / Charge maximum (kN)
- Verpakkingshoeveelheid / Quantité d'emballage
- ECO line / Ligne ECO
- Snelle montage / Montage rapide
- Supersterk / Très fort
- Te gebruiken met THE PUSH / À utiliser avec THE PUSH
- Te gebruiken met kabelbanen / À utiliser avec chemins de câbles
- Te gebruiken met draadgoten / À utiliser avec chemins de câbles en treillis
- Te gebruiken met kabelladders / À utiliser avec échelles à câbles
- Te gebruiken met THE FORCE kabelladders / À utiliser avec échelles à câbles THE FORCE

AFWERKINGEN / FINITIONS

PG PRE GALVANISED
Sendzimir / Sendzimir

DG DIPPED GALVANISED
Thermisch verzonken / Galvanisé à chaud

EG ELECTRO GALVANISED
Elektrolytisch verzonken / Galvanisé électrolytique

UG ULTRA GALVA
Ultra Galva / Ultra Galva

SS STAINLESS STEEL
Roestvrij staal / Acier inoxydable

PVC PVC
PVC kunststof / Plastique PVC

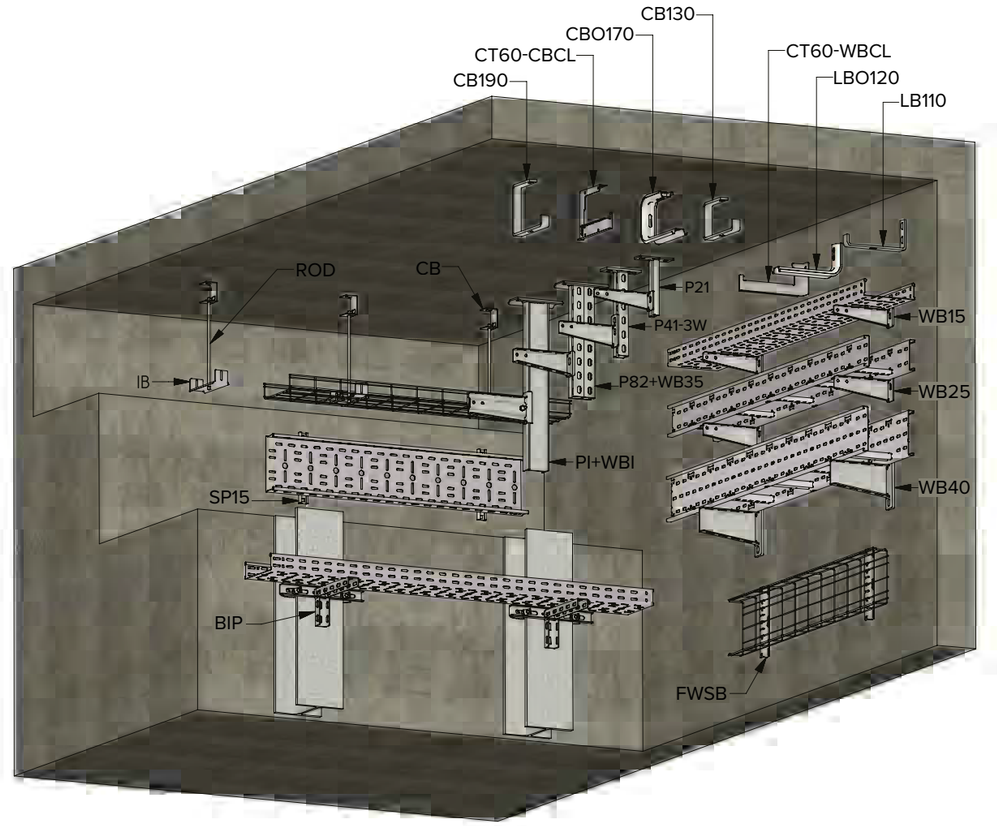

Klik op de code om rechtstreeks naar het desbetreffende product te gaan.
Cliquez sur le code pour accéder directement au produit indiqué.

Arayco® MASTERS IN CABLE MANAGEMENT

VLOER-/WAND- EN OPHANGBEUGEL
ETRIER MULTIFONCTIONNEL

FWSB

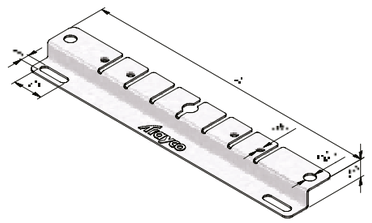

Montagevoorbeeld / exemple de montage

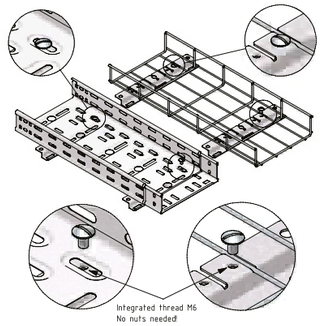

FWSB	100	150	200	300	400	500	600
MTL35	v	v	v	v (250)			
MT35	v	v	v		v (350)	v (450)	v (550)
MTL60	v	v	v	v			
MT60	v	v	v	v	v	v	v
MT85			v (150)	v (250)	v (350)	v (450)	v (550)
MT110			v	v		v (400)	v (500)
CTLI35	v	v	v	v	v		
CTLI60	v	v	v	v	v	v	v
CTI60	v	v	v	v	v	v	v

Art CT MT	UG	Stock	A	Eenheid Unité	
FWSB-100	17166	v	150	ST	10
FWSB-150	17167	v	200	ST	10
FWSB-200	17168	v	250	ST	10
FWSB-300	17169	v	350	ST	10
FWSB-400	17170	v	450	ST	10
FWSB-500	17171	v	550	ST	10
FWSB-600	17172	v	650	ST	10

Koppelen met RHB06-10

A fixer avec RHB06-10

CLIPSBARE C-BEUGEL
ETRIER EN C CLIPSABLE

CT-CBCL

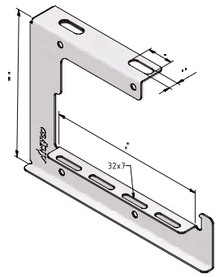

Montagevoorbeeld / exemple de montage

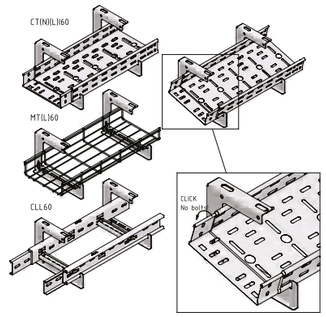

Art	PG	Stock	DG	Stock	A	F	Eenheid Unité	
CT60-CBCL-050	14178	v	14183	-	36	0,6	ST	10
CT60-CBCL-075	14179	v	14184	-	61	0,6	ST	10
CT60-CBCL-100	14180	v	14185	-	86	0,6	ST	10
CT60-CBCL-150	14181	v	14186	-	136	0,6	ST	10
CT60-CBCL-200	14182	v	14187	-	186	0,6	ST	10
CT60-CBCL-300	14786	v	14797	-	286	0,6	ST	10
CT60-CBCL-400	14795	v	14796	-	386	0,6	ST	10

Gelakte uitvoering op aanvraag verkrijgbaar.
Het gevraagde RAL kleur wordt gedefinieerd bij uw bestelling.

Finition thermolaquée disponible sur demande.
Couleur RAL à confirmer sur votre commande.

C-BEUGEL
ETRIER EN C

CB130

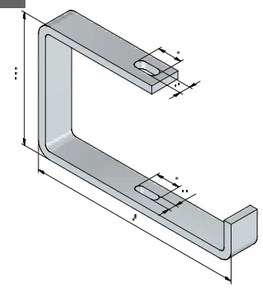

Art CT MT	EG	Stock	DG	Stock	A	F	Eenheid Unité	
CB130-075	17083	v	13155		100	0,45	ST	10
CB130-100	17084	v	13156		125	0,45	ST	10
CB130-150	17085	v	13157		175	0,45	ST	10
CB130-200	17086	v	13158		225	0,45	ST	10
CB130-300	17087	v	13159		330	0,45	ST	10
CB130-400	17088	v	13160		430	0,45	ST	10

Gelakte uitvoering op aanvraag verkrijgbaar.
Het gevraagde RAL kleur wordt gedefinieerd bij uw bestelling.

Finition thermolaquée disponible sur demande.
Couleur RAL à confirmer sur votre commande.

C-BEUGEL
ETRIER EN C

CB190

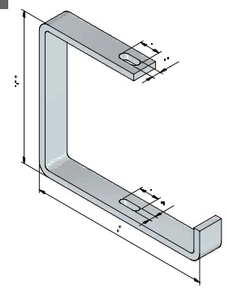

Art CT MT	EG	Stock	DG	Stock	A	F	Eenheid Unité	
CB190-075	17089	v	12527		100	0,45	ST	10
CB190-100	17090	v	12528		125	0,45	ST	10
CB190-150	17091	v	12529		175	0,45	ST	10
CB190-200	17092	v	12530		225	0,45	ST	10
CB190-300	17093	v	12531		330	0,45	ST	10
CB190-400	17094	v	12532		430	0,45	ST	10

Gelakte uitvoering op aanvraag verkrijgbaar.
Het gevraagde RAL kleur wordt gedefinieerd bij uw bestelling.

Finition thermolaquée disponible sur demande.
Couleur RAL à confirmer sur votre commande.

C-BEUGEL OMEGA
ETRIER EN C OMEGA

CBO170

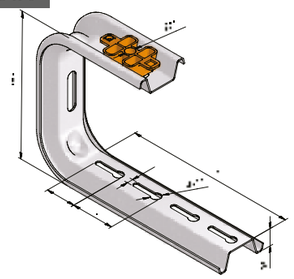

Art	UG	Stock	A	F	Eenheid Unité	
CBO170-100	16999	v	100	0,6	ST	10
CBO170-150	17000	v	150	0,6	ST	10
CBO170-200	17001	v	200	0,6	ST	20
CBO170-300	17002	v	300	0,35	ST	15
CBO170-400	17003	v	400	0,3	ST	8

Gelakte uitvoering op aanvraag verkrijgbaar.
Het gevraagde RAL kleur wordt gedefinieerd bij uw bestelling.

Finition thermolaquée disponible sur demande.
Couleur RAL à confirmer sur votre commande.

PLAFONDBEUGEL
ETRIER DE PLAFOND

CB

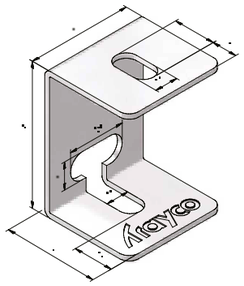

Art	PG	Stock	DG	Stock	Eenheid Unité	
CB	10200	v	10513	-	ST	30

Gelakte uitvoering op aanvraag verkrijgbaar.
Het gevraagde RAL kleur wordt gedefinieerd bij uw bestelling.

Finition thermolaquée disponible sur demande.
Couleur RAL à confirmer sur votre commande.

STEELDECKBEUGEL
ETRIER TRAPÈZE

SDB

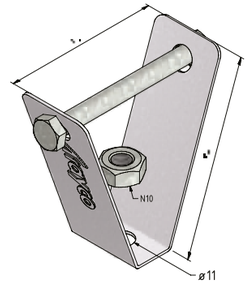

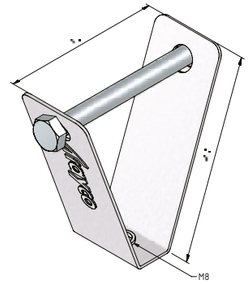

Art	UG	Stock	A	F	Eenheid Unité	
SDB-M10	19030	v	M10	1,8	ST	10
SDB	17185	v	M8	1,8	ST	10

Koppelen met ROD

Gelakte uitvoering SDB-M10 op aanvraag verkrijgbaar.
Het gevraagde RAL kleur wordt gedefinieerd bij uw bestelling.

A fixer avec ROD

Finition thermolaquée SDB-M10 disponible sur demande.
Couleur RAL à confirmer sur votre commande.

STEELDECKBEUGEL
ETRIER TRAPÈZE

SDB250

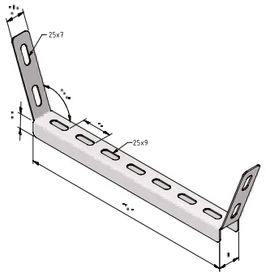

Montagevoorbeeld / exemple de montage

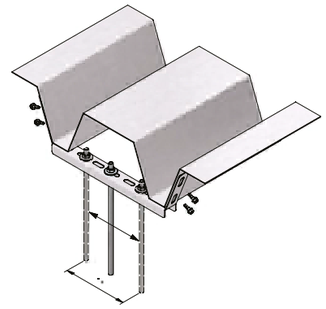

Art	PG	Stock	DG	Stock	F	Eenheid Unité	
SDB250	12822	v	13057	-	1,5	ST	10

Gelakte uitvoering op aanvraag verkrijgbaar.
Het gevraagde RAL kleur wordt gedefinieerd bij uw bestelling.

Finition thermolaquée disponible sur demande.
Couleur RAL à confirmer sur votre commande.

FLENSKLEM I-PROFIEL

CLAMME BRIDE PROFIL EN I

FCI

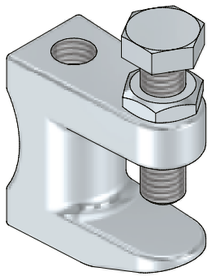

Montagevoorbeeld / exemple de montage

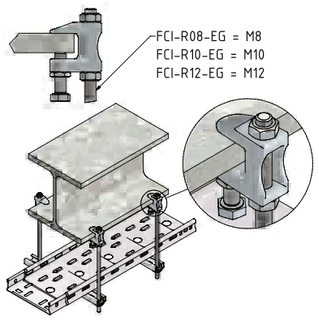

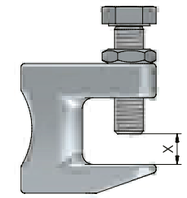

Art	EG	Stock	A	Eenheid Unité	
FCI-R08	10220	v	M8	ST	50
FCI-R10	10221	v	M10	ST	50
FCI-R12	10222	v	M12	ST	50

Koppelen met ROD

A fixer avec ROD

CLIPSBARE WANDBEUGEL

CONSOLE MURALE CLIPSABLE

CT-WBCL

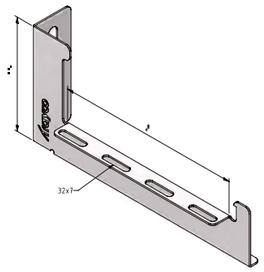

Montagevoorbeeld / exemple de montage

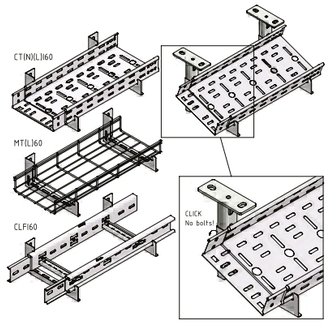

Art	PG	Stock	DG	Stock	A	F	Eenheid Unité	
CT60-WBCL-050	14198	v	14203	-	36	0,9	ST	10
CT60-WBCL-075	14199	v	14204	-	61	0,9	ST	10
CT60-WBCL-100	14200	v	14205	-	86	0,9	ST	10
CT60-WBCL-150	14201	v	14206	-	136	0,9	ST	10
CT60-WBCL-200	14202	v	14207	-	186	0,9	ST	10
CT60-WBCL-300	14785	v	14788	-	286	0,9	ST	10
CT60-WBCL-400	14790	v	14791	-	386	0,9	ST	10

Gelakte uitvoering op aanvraag verkrijgbaar.
Het gevraagde RAL kleur wordt gedefinieerd bij uw bestelling.

Finition thermolaquée disponible sur demande.
Couleur RAL à confirmer sur votre commande.

L-BEUGEL

ETRIER EN L

LB110

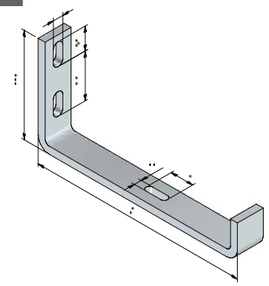

Art	EG	Stock	DG	Stock	A	F	Eenheid Unité	
LB110-075	17101	v	14294	-	100	0,45	ST	0
LB110-100	17102	v	14295	-	125	0,45	ST	10
LB110-150	17103	v	14296	-	175	0,45	ST	10
LB110-200	17104	v	14297	-	229	0,45	ST	10
LB110-300	17105	v	17097	-	100	0,45	ST	10
LB110-400	17106	v	17098	-	430	0,45	ST	10

Gelakte uitvoering op aanvraag verkrijgbaar.
Het gevraagde RAL kleur wordt gedefinieerd bij uw bestelling.

Finition thermolaquée disponible sur demande.
Couleur RAL à confirmer sur votre commande.

L-BEUGEL OMEGA

ETRIER EN L OMEGA

LBO120

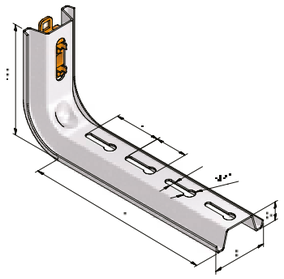

Art	UG	Stock	A	F	Eenheid Unité	
LBO120-100	17042	v	100	0,85	ST	10
LBO120-150	17043	v	150	0,85	ST	30
LBO120-200	17044	v	200	0,85	ST	20
LBO120-300	17045	v	300	0,7	ST	30
LBO120-400	17046	v	400	0,5	ST	20
LBO120-500	17047	v	500	0,3	ST	6
LBO120-600	17048	v	600	0,25	ST	6

Gelakte uitvoering op aanvraag verkrijgbaar.
Het gevraagde RAL kleur wordt gedefinieerd bij uw bestelling.

Finition thermolaquée disponible sur demande.
Couleur RAL à confirmer sur votre commande.

BESCHERMDOP OMEGA
EMBOUT DE PROTECTION OMEGA

OMEGA-PC

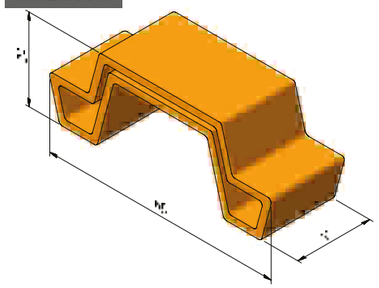

Art	PVC	Stock	Eenheid Unité	
OMEGA-PC	17126	v	ST	20

FIXATIESTUK OMEGA
PIÈCE DE FIXATION OMEGA

OMEGA-FP

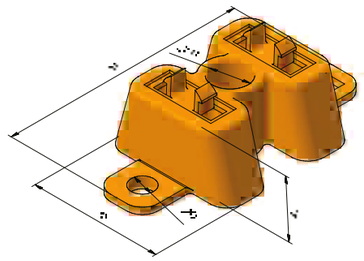

Art	PA	Stock	Eenheid Unité	
OMEGA-FP	17127	v	ST	10

WANDBEUGEL
CONSOLE MURALE

WB15

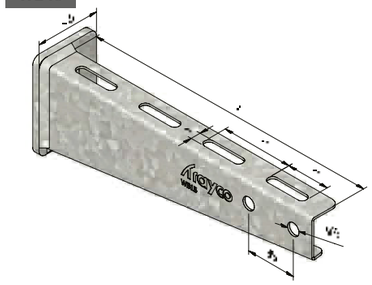

Montagevoorbeeld / exemple de montage

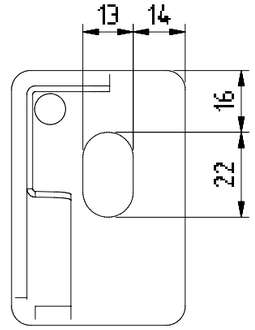

Art	DG	Stock	A	F	Eenheid Unité	
WB15-0100	14241	v	115	1,75	ST	1
WB15-0150	14242	v	165	1,75	ST	1
WB15-0200	14243	v	215	1,75	ST	1
WB15-0300	14244	v	315	1,75	ST	1
WB15-0400	14245	v	415	1,75	ST	1
WB15-0500	14246	v	515	1,75	ST	1
WB15-0600	14247	v	615	1,75	ST	1

Gelakte uitvoering op aanvraag verkrijgbaar.
Het gevraagde RAL kleur wordt gedefinieerd bij uw bestelling.

Finition thermolaquée disponible sur demande.
Couleur RAL à confirmer sur votre commande.

WANDBEUGEL
CONSOLE MURALE

WB25

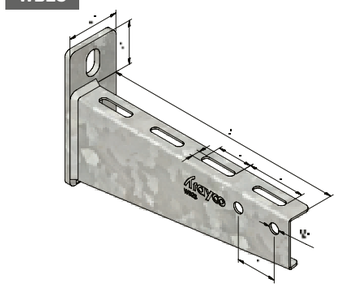

Montagevoorbeeld / exemple de montage

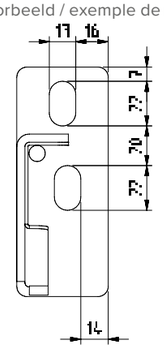

Art	DG	Stock	A	F	Eenheid Unité	
WB25-0100	14947	v	115	2,5	ST	1
WB25-0150	14948	v	165	2,5	ST	1
WB25-0200	14949	v	215	2,5	ST	1
WB25-0300	14950	v	315	2,5	ST	1
WB25-0400	14951	v	415	2,5	ST	1
WB25-0500	14952	v	515	2,5	ST	1
WB25-0600	14989	v	615	2,5	ST	1

Gelakte uitvoering op aanvraag verkrijgbaar.
Het gevraagde RAL kleur wordt gedefinieerd bij uw bestelling.

Finition thermolaquée disponible sur demande.
Couleur RAL à confirmer sur votre commande.

WANDBEUGEL
CONSOLE MURALE

WB30

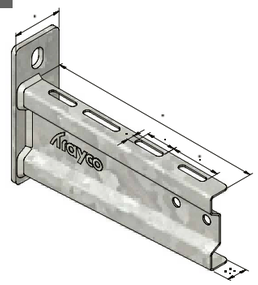

Montagevoorbeeld / exemple de montage

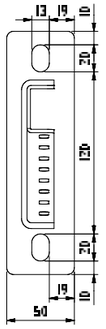

Art CT MT CLL	DG	Stock	A	F	Eenheid Unité	
WB30-0800	11468	v	820	3,5	ST	1
WB30-1000	11469	v	1020	3	ST	1

Gelakte uitvoering op aanvraag verkrijgbaar.
Het gevraagde RAL kleur wordt gedefinieerd bij uw bestelling.

Finition thermolaquée disponible sur demande.
Couleur RAL à confirmer sur votre commande.

WANDBEUGEL
CONSOLE MURALE

WB35

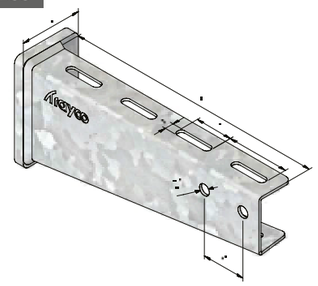

Montagevoorbeeld / exemple de montage

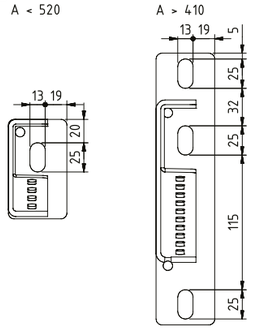

Art CT MT	DG	Stock	A	F	Eenheid Unité	
WB35-0100	13906	v	110	6	ST	10
WB35-0200	14367	v	210	6	ST	10
WB35-0300	13907	v	310	6	ST	10
WB35-0400	13908	v	410	6	ST	10
WB35-0500	16655	v	520	4,5	ST	10
WB35-0600	16656	v	620	4,5	ST	10

Gelakte uitvoering op aanvraag verkrijgbaar.
Het gevraagde RAL kleur wordt gedefinieerd bij uw bestelling.

Finition thermolaquée disponible sur demande.
Couleur RAL à confirmer sur votre commande.

WANDBEUGEL
CONSOLE MURALE

WB40

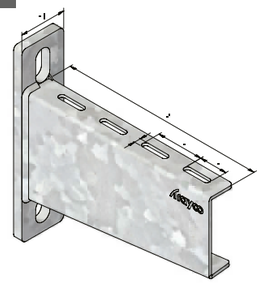

Montagevoorbeeld / exemple de montage

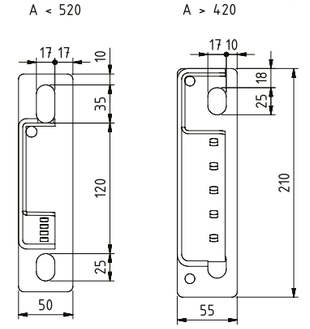

Art CT MT CLL	DG	Stock	A	F	Eenheid Unité	
WB40-0100	13041	v	130	8,5	ST	1
WB40-0200	12938	v	230	8,5	ST	1
WB40-0300	13042	v	320	8,5	ST	1
WB40-0400	12930	v	420	8,5	ST	1
WB40-0500	19591	-	520	8,5	ST	1
WB40-0600	19057	-	620	8,5	ST	1
WB40-0800	19592	-	820	8,5	ST	1
WB40-1000	19058	-	1020	8,5	ST	1

Gelakte uitvoering op aanvraag verkrijgbaar.
Het gevraagde RAL kleur wordt gedefinieerd bij uw bestelling.

Finition thermolaquée disponible sur demande.
Couleur RAL à confirmer sur votre commande.

WANDSTEUN I-PROFIEL
CONSOLE PROFIL EN I

WBI30

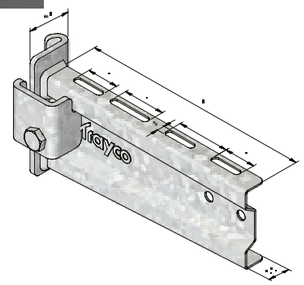

Art CT MT CLL	DG	Stock	A	F	Eenheid Unité	
WBI30-0100	10311	v	120	5	ST	10
WBI30-0200	10312	v	220	5	ST	10
WBI30-0300	10313	v	320	5	ST	10
WBI30-0400	10314	v	420	5	ST	10
WBI30-0500	10315	v	520	5	ST	10
WBI30-0600	10316	v	620	5	ST	10

Voor IPN80

Gelakte uitvoering op aanvraag verkrijgbaar.
Het gevraagde RAL kleur wordt gedefinieerd bij uw bestelling.

Pour IPN80

Finition thermolaquée disponible sur demande.
Couleur RAL à confirmer sur votre commande.

BEUGEL VOOR I-PROFIEL
ETRIER POUR PROFIL EN I

BIP

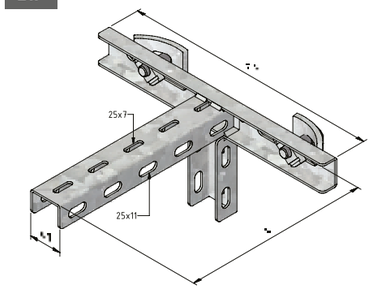

Montagevoorbeeld / exemple de montage

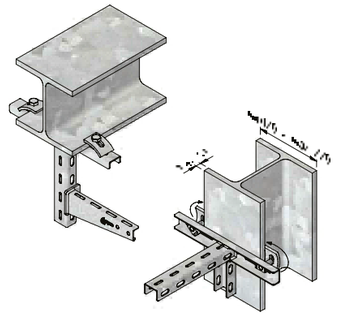

Art	DG	Stock	A	F	Eenheid Unité	
BIP-200	12420	v	230	1,5	ST	1
BIP-400	12421	v	430	1,5	ST	1

Gelakte uitvoering op aanvraag verkrijgbaar.
Het gevraagde RAL kleur wordt gedefinieerd bij uw bestelling.

Finition thermolaquée disponible sur demande.
Couleur RAL à confirmer sur votre commande.

HANGSTEUN
PENDART

P21

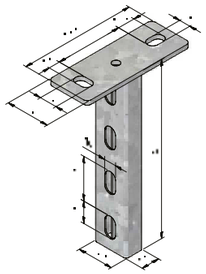

Art	DG	Stock	A	F	MC	Eenheid Unité	
P21-0200	10266	v	200	2,5	180	ST	1
P21-0300	10267	v	300	2,5	180	ST	1
P21-0400	10268	v	400	2,5	180	ST	1
P21-0500	10269	v	500	2,5	180	ST	1
P21-0600	10270	v	600	2,5	180	ST	1
P21-0800	10271	v	800	2,5	180	ST	1
P21-1000	10272	v	1000	2,5	180	ST	1
P21-1200	10273	v	1200	2,5	180	ST	1

Gelakte uitvoering op aanvraag verkrijgbaar.
Het gevraagde RAL kleur wordt gedefinieerd bij uw bestelling.

Finition thermolaquée disponible sur demande.
Couleur RAL à confirmer sur votre commande.

BESCHERMDOP HANGSTEUN
EMBOUT DE PROTECTION PENDART

P21-PC

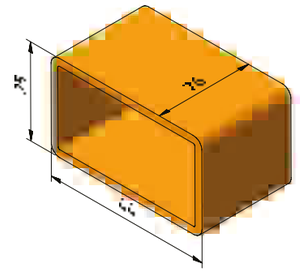

Art	PVC	Stock	Eenheid Unité	
P21-PC	10274	v	ST	10

HANGSTEUN MIDDELZWAAR
PENDART

P41-3W

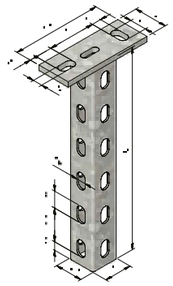

Montagevoorbeeld / exemple de montage

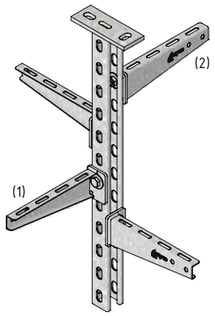

Art	DG	Stock	A	F	MC	Eenheid Unité	
P41-3W-0300	18889	v	300	8	720	ST	1
P41-3W-0400	18883	v	400	8	720	ST	1
P41-3W-0500	18884	v	500	8	720	ST	1
P41-3W-0600	18885	v	600	8	720	ST	1
P41-3W-0800	18886	v	800	8	720	ST	1
P41-3W-1000	18887	v	1000	8	720	ST	1
P41-3W-1200	18888	v	1200	8	720	ST	1

Indien de console aan de zijkant van het profiel wordt gemonteerd (situatie 1 of 2 op het montagevoorbeeld) is het maximaal toegelaten moment aan de kopplaat 400Nm.
Gelakte uitvoering op aanvraag verkrijgbaar.
Het gevraagde RAL kleur wordt gedefinieerd bij uw bestelling.

Si la console est montée sur le côté du profil (situation 1 ou 2 dans l'exemple de montage), le couple au niveau de la plaque de tête est de 400 Nm.
Finition thermolaquée disponible sur demande.
Couleur RAL à confirmer sur votre commande.

BESCHERMDOP HANGSTEUN
EMBOUT DE PROTECTION PENDART

P41-PC

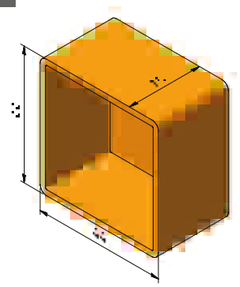

Art	PVC	Stock	Eenheid Unité	
P41-PC	10297	v	ST	10

BESCHERMDOP HANGSTEUN
EMBOUT DE PROTECTION PENDART

P82-PC

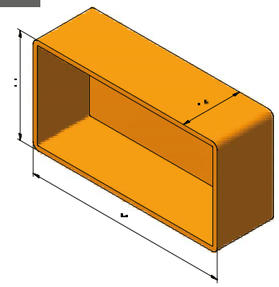

Art	PVC	Stock	Eenheid Unité	
P82-PC	10248	v	ST	10

HANGSTEUN
PENDART

P82

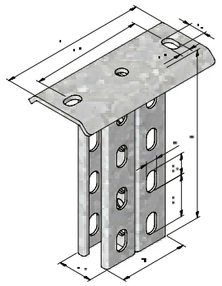

Art	DG	Stock	A	F	MC	Eenheid Unité	
P82-0400	10242	v	400	14	1400	ST	1
P82-0600	10243	v	600	14	1400	ST	1
P82-0800	10244	v	800	14	1400	ST	1
P82-1000	10245	v	1000	14	1400	ST	1
P82-1200	10246	v	1200	14	1400	ST	1
P82-1500	10247	v	1500	14	1400	ST	1

Gelakte uitvoering op aanvraag verkrijgbaar.
Het gevraagde RAL kleur wordt gedefinieerd bij uw bestelling.

Finition thermolaquée disponible sur demande.
Couleur RAL à confirmer sur votre commande.

HANGSTEUN IPN
PENDART IPN

PI

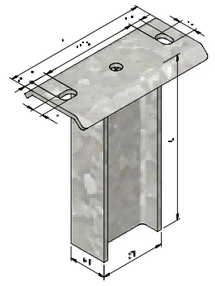

Art	DG	Stock	A	F	MC	Eenheid Unité	
PI-0400	10317	v	400	14	1400	ST	1
PI-0600	10318	v	600	14	1400	ST	1
PI-0800	10319	v	800	14	1400	ST	1
PI-1000	10320	v	1000	14	1400	ST	1
PI-1200	10321	v	1200	14	1400	ST	1
PI-1500	10322	v	1500	14	1400	ST	1
PI-1800	10323	v	1800	14	1400	ST	1
PI-2000	10324	v	2000	14	1400	ST	1

Gelakte uitvoering op aanvraag verkrijgbaar.
Het gevraagde RAL kleur wordt gedefinieerd bij uw bestelling.

Finition thermolaquée disponible sur demande.
Couleur RAL à confirmer sur votre commande.

BESCHERMDOP HANGSTEUN IPN
EMBOUT DE PROTECTION IPN

PI-PC

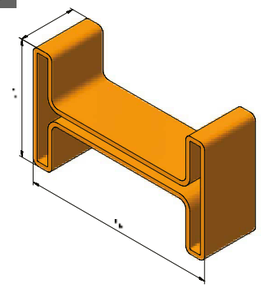

Art	PVC	Stock	Eenheid Unité	
PI-PC	10325	v	ST	10

Z-PROFIEL
PROFIL EN Z

ZCL40

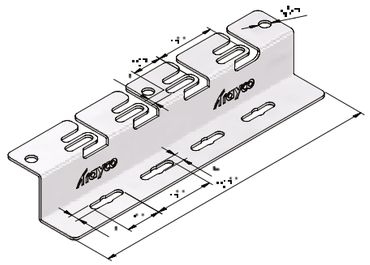

ZCL40	100	150	200	300	400
MTL35	v	v			
MT35	v	v			
MTL60	v	v	v	v	v
MT60	v	v			v
CTLI35	v	v	v	v	v
CT(L)I60	v	v	v	v	v

Art	PG	Stock	DG	Stock	A	Eenheid Unité	
ZCL40-100	14222	v	14230	-	150	ST	10
ZCL40-150	14223	v	14231	-	200	ST	10
ZCL40-200	14224	v	14232	-	250	ST	10
ZCL40-300	14225	v	14233	-	350	ST	10
ZCL40-400	16783	v	16784	-	450	ST	10

Voor CTLI60 - MTL60

Gelakte uitvoering op aanvraag verkrijgbaar.
Het gevraagde RAL kleur wordt gedefinieerd bij uw bestelling.

Pour CTLI60 - MTL60

Finition thermolaquée disponible sur demande.
Couleur RAL à confirmer sur votre commande.

DRAAGPROFIEL
RAIL DE SUPPORT

SP15

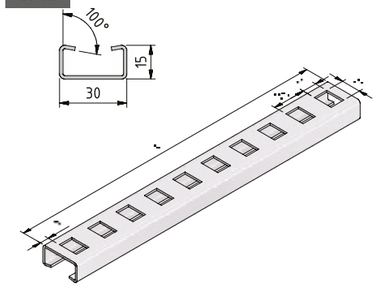

Art	UG	Stock	A	Eenheid Unité	
SP15-100	17427	v	150	ST	10
SP15-150	17428	v	200	ST	10
SP15-200	17429	v	250	ST	10
SP15-300	17430	v	350	ST	10
SP15-400	17365	v	450	ST	10
SP15-500	17431	v	550	ST	10
SP15-600	17432	v	650	ST	10

Koppelen met ROD

Gelakte uitvoering op aanvraag verkrijgbaar.
Het gevraagde RAL kleur wordt gedefinieerd bij uw bestelling.

A fixer avec ROD

Finition thermolaquée disponible sur demande.
Couleur RAL à confirmer sur votre commande.

DRAAGPROFIEL
RAIL DE SUPPORT

SP30-15-2

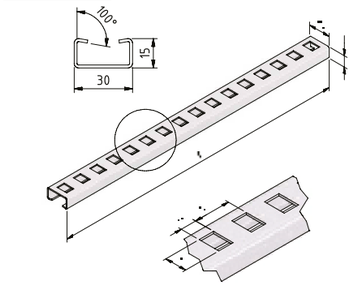

Art	PG	Stock	A	Eenheid Unité	
SP30-15-15-2	18429	v	2000	M	2

Gelakte uitvoering op aanvraag verkrijgbaar.
Het gevraagde RAL kleur wordt gedefinieerd bij uw bestelling.

Finition thermolaquée disponible sur demande.
Couleur RAL à confirmer sur votre commande.

DRAAGPROFIEL
RAIL DE SUPPORT

SP41-21-3

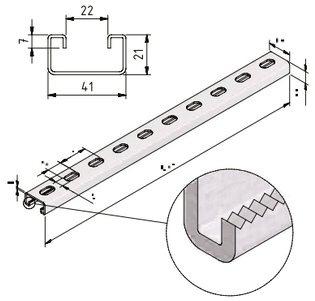

Art	PG	Stock	UG	Stock	A	Eenheid Unité	
SP41-21-15-3	10280	v	-	-	1,5	M	3
SP41-21-20-3	18757	v	-	-	2	M	3
SP41-21-25-3	-	-	18416	v	2,5	M	3

Koppelen met CP

Gelakte uitvoering op aanvraag verkrijgbaar.
Het gevraagde RAL kleur wordt gedefinieerd bij uw bestelling.

A fixer avec CP

Finition thermolaquée disponible sur demande.
Couleur RAL à confirmer sur votre commande.

DRAAGPROFIEL
RAIL DE SUPPORT

SP41-21-6

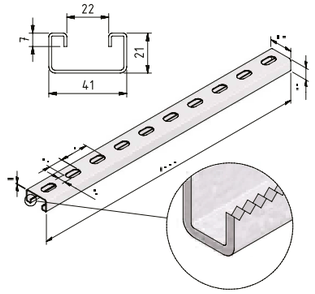

Art	PG	Stock	UG	Stock	A	Eenheid Unité	
SP41-21-25-6	10300	v	18417	v	2,5	M	6

Koppelen met CP

Gelakte uitvoering op aanvraag verkrijgbaar.
Het gevraagde RAL kleur wordt gedefinieerd bij uw bestelling.

A fixer avec CP

Finition thermolaquée disponible sur demande.
Couleur RAL à confirmer sur votre commande.

DRAAGPROFIEL
RAIL DE SUPPORT

SP41-41-3

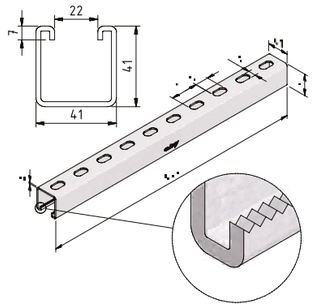

Art	PG	Stock	UG	Stock	A	Eenheid Unité	
SP41-41-15-3	16744	v	-	-	1,5	M	3
SP41-41-20-3	16745	v	-	-	2	M	3
SP41-41-25-3	-	-	18402	v	2,5	M	3

Koppelen met CP

Gelakte uitvoering op aanvraag verkrijgbaar.
Het gevraagde RAL kleur wordt gedefinieerd bij uw bestelling.

A fixer avec CP

Finition thermolaquée disponible sur demande.
Couleur RAL à confirmer sur votre commande.

DRAAGPROFIEL
RAIL DE SUPPORT

SP41-41-3W-3

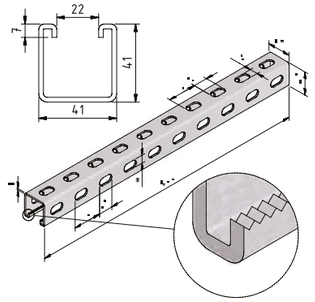

Art	UG	Stock	A	Eenheid Unité	
SP41-41-3W-25-3	18463	-	2,5	M	3

Koppelen met CP

Andere diktes op aanvraag verkrijgbaar.
Gelakte uitvoering op aanvraag verkrijgbaar.
Het gevraagde RAL kleur wordt gedefinieerd bij uw bestelling.

A fixer avec CP

Autres épaisseurs sur demande.
Finition thermolaquée disponible sur demande.
Couleur RAL à confirmer sur votre commande.

DRAAGPROFIEL
RAIL DE SUPPORT

SP41-41-6

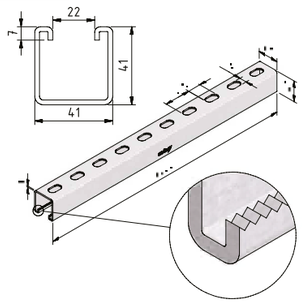

Art	PG	Stock	UG	Stock	A	Eenheid Unité	
SP41-41-25-6	10303	v	18418	v	2,5	M	6

Koppelen met CP

Gelakte uitvoering op aanvraag verkrijgbaar.
Het gevraagde RAL kleur wordt gedefinieerd bij uw bestelling.

A fixer avec CP

Finition thermolaquée disponible sur demande.
Couleur RAL à confirmer sur votre commande.

DRAAGPROFIEL
RAIL DE SUPPORT

SP41-41-3W-6

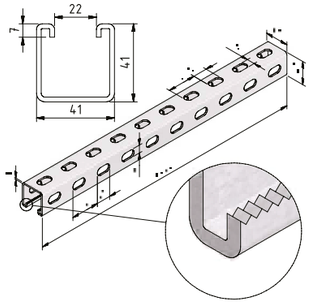

Art	PG	Stock	UG	Stock	A	Eenheid Unité	
SP41-41-3W-25-6	18427	v	18428	v	2,5	M	6

Koppelen met CP

Andere diktes op aanvraag verkrijgbaar.
Gelakte uitvoering op aanvraag verkrijgbaar.
Het gevraagde RAL kleur wordt gedefinieerd bij uw bestelling.

A fixer avec CP

Autres épaisseurs sur demande.
Finition thermolaquée disponible sur demande.
Couleur RAL à confirmer sur votre commande.

DUBBEL DRAAGPROFIEL
RAIL DE SUPPORT DOUBLE

SP41-42-6

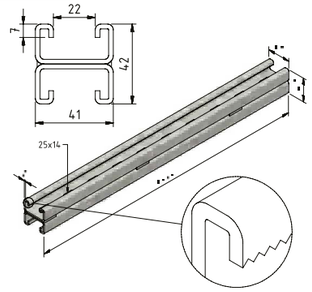

Art	DG	Stock	A	Eenheid Unité	
SP41-42-25-6	19573	-	2,5	M	6

Koppelen met CP

Gelakte uitvoering op aanvraag verkrijgbaar.
Het gevraagde RAL kleur wordt gedefinieerd bij uw bestelling.

A fixer avec CP

Finition thermolaquée disponible sur demande.
Couleur RAL à confirmer sur votre commande.

DUBBEL DRAAGPROFIEL
RAIL DE SUPPORT DOUBLE

SP41-82-6

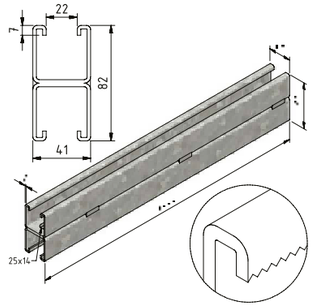

Art	DG	Stock	A	Eenheid Unité	
SP41-82-25-6	12338	v	2,5	M	6

Koppelen met CP

Gelakte uitvoering op aanvraag verkrijgbaar.
Het gevraagde RAL kleur wordt gedefinieerd bij uw bestelling.

A fixer avec CP

Finition thermolaquée disponible sur demande.
Couleur RAL à confirmer sur votre commande.

I-PROFIEL GEPERFOREERD

PROFIL EN I PERFORÉ

SPI80

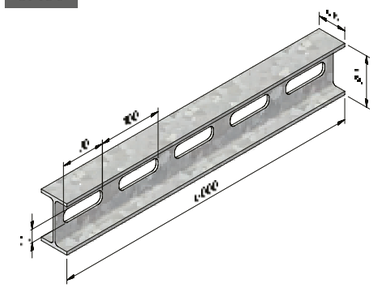

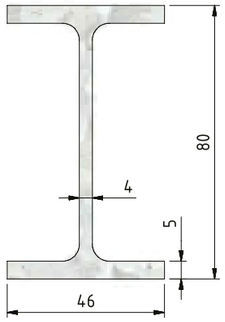

Art	DG	Stock	Eenheid Unité	
SPI80-6	18850	-	M	6

Gelakte uitvoering op aanvraag verkrijgbaar.
Het gevraagde RAL kleur wordt gedefinieerd bij uw bestelling.

Finition thermolaquée disponible sur demande.
Couleur RAL à confirmer sur votre commande.

KOPPELPLAAT I-PROFIEL

ECLISSE PROFIL EN I

SPI80-J

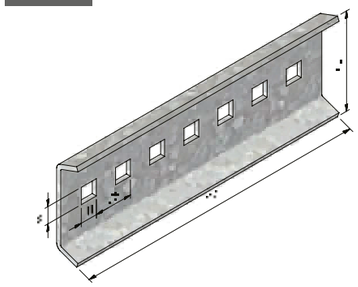

Montagevoorbeeld / exemple de montage

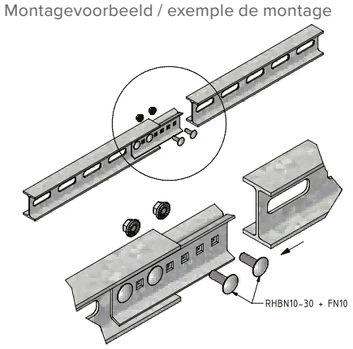

Art	DG	Stock	Eenheid Unité	
SPI80-J	19042	v	ST	20

Gelakte uitvoering op aanvraag verkrijgbaar.
Het gevraagde RAL kleur wordt gedefinieerd bij uw bestelling.

Finition thermolaquée disponible sur demande.
Couleur RAL à confirmer sur votre commande.

WANDBEUGEL I-PROFIEL

CONSOLE MURALE PROFIL EN I

SPI80-WB

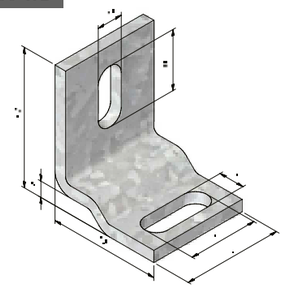

Montagevoorbeeld / exemple de montage

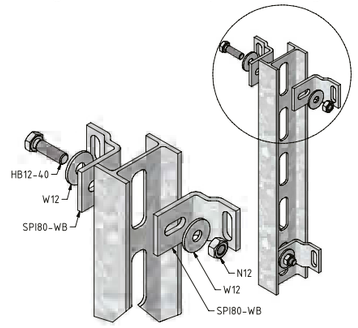

Art	DG	Stock	Eenheid Unité	
SPI80-WB	19044	v	ST	20

Gelakte uitvoering op aanvraag verkrijgbaar.
Het gevraagde RAL kleur wordt gedefinieerd bij uw bestelling.

Finition thermolaquée disponible sur demande.
Couleur RAL à confirmer sur votre commande.

BEVESTIGINGSBEUGEL I-PROFIEL

ETRIER DE FIXATION PROFIL EN I

SPI80-FWSB

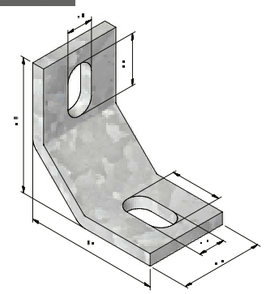

Montagevoorbeeld / exemple de montage

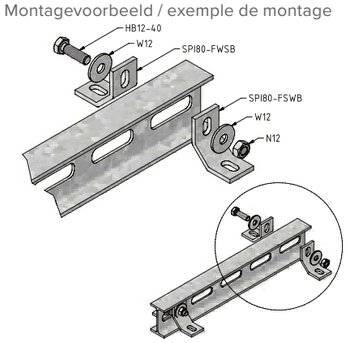

Art	DG	Stock	Eenheid Unité	
SPI80-FWSB	19046	v	ST	20

Gelakte uitvoering op aanvraag verkrijgbaar.
Het gevraagde RAL kleur wordt gedefinieerd bij uw bestelling.

Finition thermolaquée disponible sur demande.
Couleur RAL à confirmer sur votre commande.

AFTAKSTUK I-PROFIEL

PIÈCE DÉRIVATION PROFIL EN I

SPI80-BR

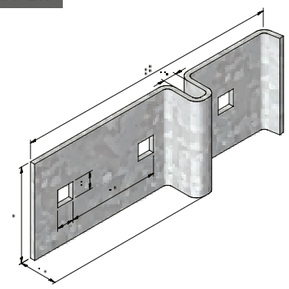

Montagevoorbeeld / exemple de montage

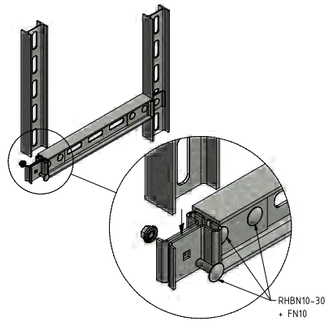

Art	DG	Stock	Eenheid Unité	
SPI80-BR	19048	v	ST	10

Gelakte uitvoering op aanvraag verkrijgbaar.
Het gevraagde RAL kleur wordt gedefinieerd bij uw bestelling.

Finition thermolaquée disponible sur demande.
Couleur RAL à confirmer sur votre commande.

KOPPLAAT VOOR SPI80

PLAQUE DE TÊTE PROFIL SPI80

SPI80-HP05

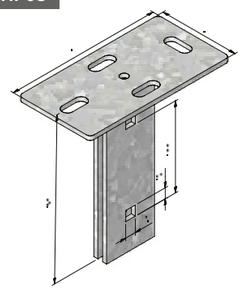

Montagevoorbeeld / exemple de montage

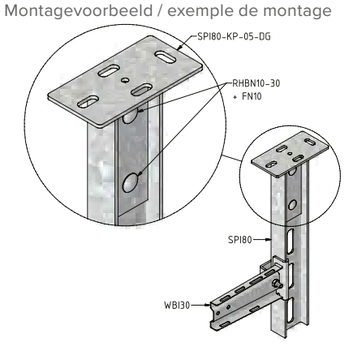

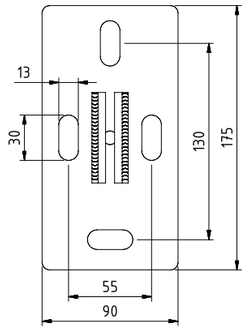

Art	DG	Stock	Eenheid Unité	
SPI80-HP-05	19370	v	ST	6

Gelakte uitvoering op aanvraag verkrijgbaar.
Het gevraagde RAL kleur wordt gedefinieerd bij uw bestelling.

Finition thermolaquée disponible sur demande.
Couleur RAL à confirmer sur votre commande.

KOPPLAAT SPI80

PLAQUE DE TÊTE PROFIL SPI80

SPI80-HP10

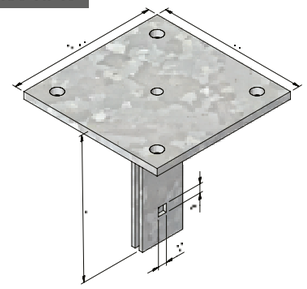

Montagevoorbeeld / exemple de montage

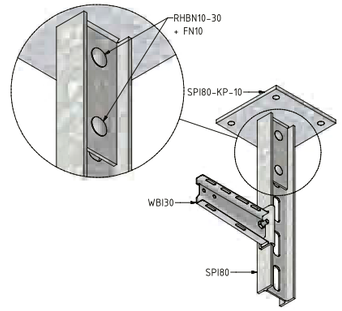

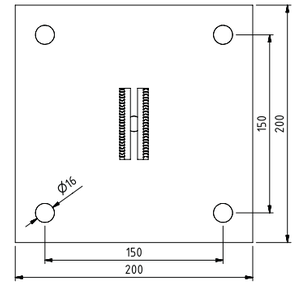

Art	DG	Stock	Eenheid Unité	
SPI80-HP-10	19375	v	ST	2

Gelakte uitvoering op aanvraag verkrijgbaar.
Het gevraagde RAL kleur wordt gedefinieerd bij uw bestelling.

Finition thermolaquée disponible sur demande.
Couleur RAL à confirmer sur votre commande.

SCHARNIERENDE KOPPLAAT SPI80

PLAQUE DE TÊTE ARTICULÉE SPI80

SPI80-HHP

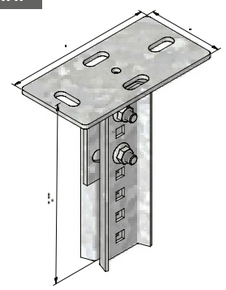

Montagevoorbeeld / exemple de montage

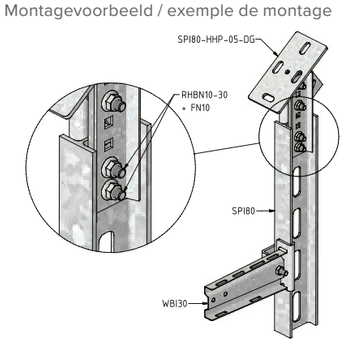

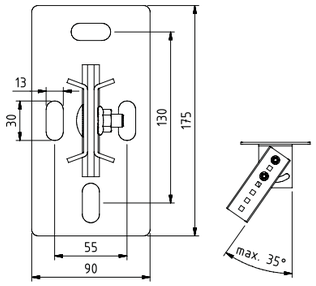

Art	DG	Stock	Eenheid Unité	
SPI80-HHP-05	19379	v	ST	6

Gelakte uitvoering op aanvraag verkrijgbaar.
Het gevraagde RAL kleur wordt gedefinieerd bij uw bestelling.

Finition thermolaquée disponible sur demande.
Couleur RAL à confirmer sur votre commande.

ROOFSHELTER KIT
ROOFSHELTER KIT

RS

Montagevoorbeeld / exemple de montage

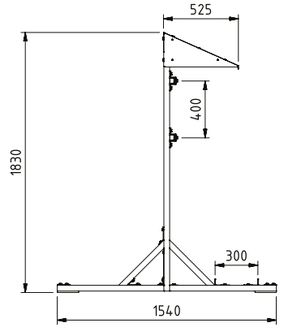

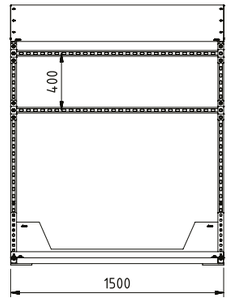

Art	UG	Stock	Eenheid Unité	
RS-1500	18923	v	ST	1

RS DEKSEL
RS COUVERCLE

RS-C

Montagevoorbeeld / exemple de montage

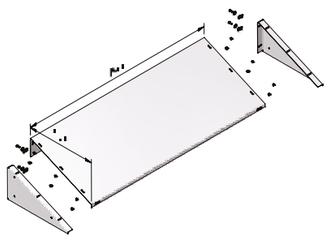

Art	UG	Stock	Eenheid Unité	
RS-C-500-SET-15	18978	v	ST	1

RS STEUN CONTERGEWICHT
RS SUPPORT CONTREPOIDS

RS-SCW

Montagevoorbeeld / exemple de montage

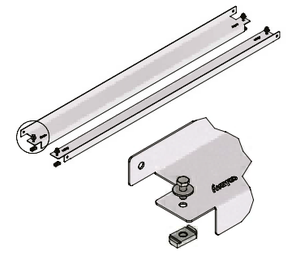

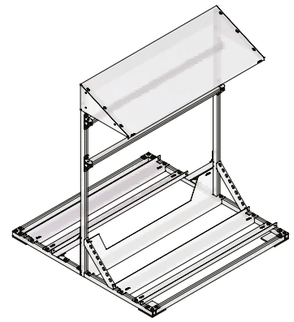

Art	UG	Stock	Eenheid Unité	
RS-SCW-SET-15	19593	v	ST	1

Deze set bevat 2x steun voor contergewicht en wordt geleverd samen met bijhorend bevestigingsmateriaal.

Cet ensemble contient 2x support pour contrepoids et est fourni avec le matériel de montage correspondant.

BEVESTIGINGSSTUK
PIÈCE DE FIXATION

CP-I-P

Montagevoorbeeld / exemple de montage

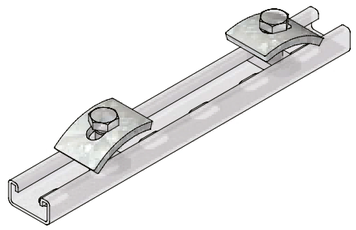

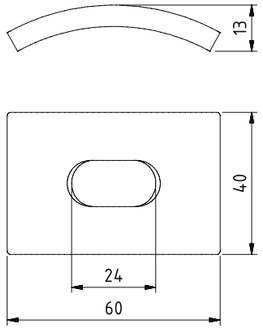

Art	DG	Stock	Eenheid Unité	⊠
CP-I-P	10206	v	ST	10

Koppelen met HB12 + SLN41-12

Gelakte uitvoering op aanvraag verkrijgbaar.
Het gevraagde RAL kleur wordt gedefinieerd bij uw bestelling.

A fixer avec HB12 + SLN41-12

Finition thermolaquée disponible sur demande.
Couleur RAL à confirmer sur votre commande.

BEVESTIGINGSSTUK
PIÈCE DE FIXATION

CP-P-1

Montagevoorbeeld / exemple de montage

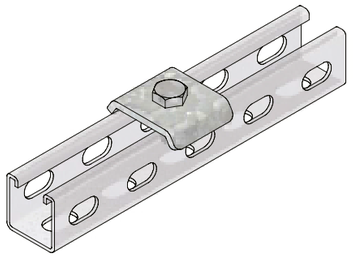

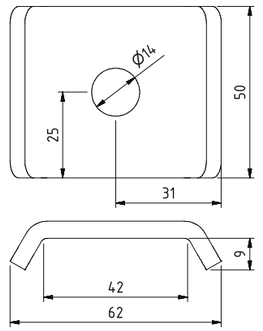

Art	DG	Stock	Eenheid Unité	⊠
CP-P-1	10212	v	ST	10

Koppelen met HB12 + SLN41-12

Gelakte uitvoering op aanvraag verkrijgbaar.
Het gevraagde RAL kleur wordt gedefinieerd bij uw bestelling.

A fixer avec HB12 + SLN41-12

Finition thermolaquée disponible sur demande.
Couleur RAL à confirmer sur votre commande.

BEVESTIGINGSSTUK
PIÈCE DE FIXATION

CP-P-2

Montagevoorbeeld / exemple de montage

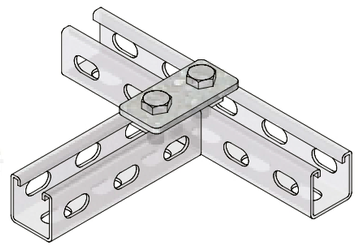

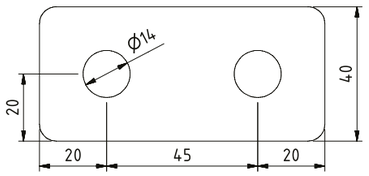

Art	DG	Stock	Eenheid Unité	⊠
CP-P-2	14040	v	ST	10

Koppelen met HB12 + SLN41-12

Gelakte uitvoering op aanvraag verkrijgbaar.
Het gevraagde RAL kleur wordt gedefinieerd bij uw bestelling.

A fixer avec HB12 + SLN41-12

Finition thermolaquée disponible sur demande.
Couleur RAL à confirmer sur votre commande.

BEVESTIGINGSSTUK
PIÈCE DE FIXATION

CP-P-3

Montagevoorbeeld / exemple de montage

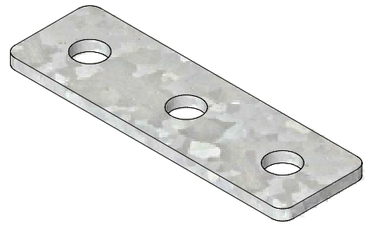

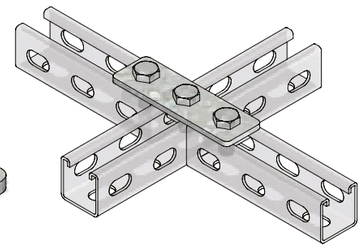

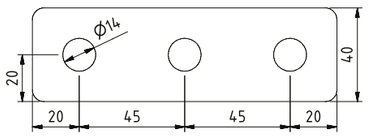

Art	DG	Stock	Eenheid Unité	⊠
CP-P-3	14041	v	ST	50

Koppelen met HB12 + SLN41-12

Gelakte uitvoering op aanvraag verkrijgbaar.
Het gevraagde RAL kleur wordt gedefinieerd bij uw bestelling.

A fixer avec HB12 + SLN41-12

Finition thermolaquée disponible sur demande.
Couleur RAL à confirmer sur votre commande.

BEVESTIGINGSSTUK
PIÈCE DE FIXATION

CP-P-4

Montagevoorbeeld / exemple de montage

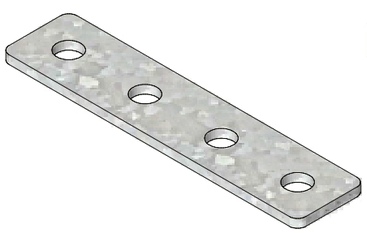

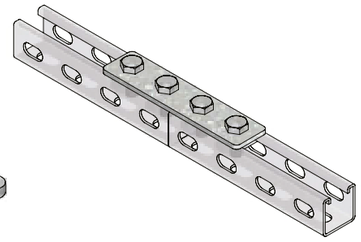

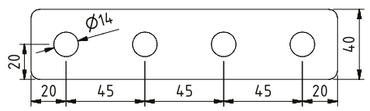

Art	DG	Stock	Eenheid Unité	
CP-P-4	10213	v	ST	50

Koppelen met HB12 + SLN41-12

Gelakte uitvoering op aanvraag verkrijgbaar.
Het gevraagde RAL kleur wordt gedefinieerd bij uw bestelling.

A fixer avec HB12 + SLN41-12

Finition thermolaquée disponible sur demande.
Couleur RAL à confirmer sur votre commande.

BEVESTIGINGSSTUK
PIECE DE FIXATION

CP-VH

Montagevoorbeeld / exemple de montage

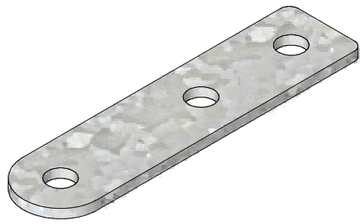

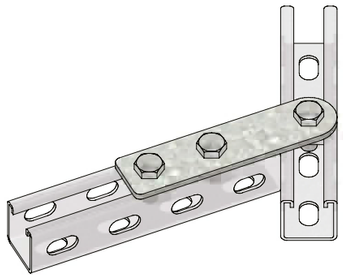

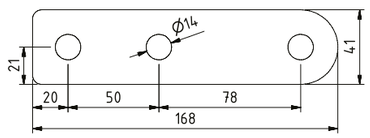

Art	DG	Stock	Eenheid Unité	
CP-VH	19450	v	ST	50

Koppelen met HB12 + SLN41-12

Gelakte uitvoering op aanvraag verkrijgbaar.
Het gevraagde RAL kleur wordt gedefinieerd bij uw bestelling.

A fixer avec HB12 + SLN41-12

Finition thermolaquée disponible sur demande.
Couleur RAL à confirmer sur votre commande.

BEVESTIGINGSSTUK
PIÈCE DE FIXATION

CP-P-2V2H

Montagevoorbeeld / exemple de montage

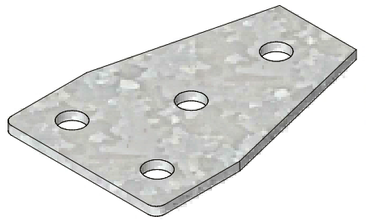

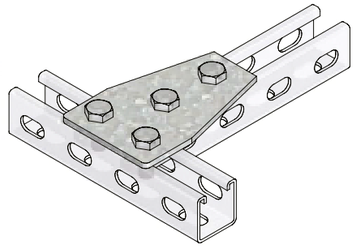

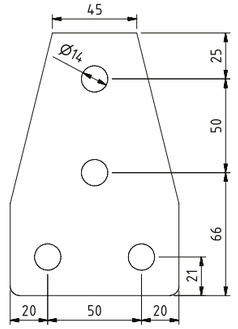

Art	DG	Stock	Eenheid Unité	
CP-P-2V2H	19453	v	ST	40

Koppelen met HB12 + SLN41-12

Gelakte uitvoering op aanvraag verkrijgbaar.
Het gevraagde RAL kleur wordt gedefinieerd bij uw bestelling.

A fixer avec HB12 + SLN41-12

Finition thermolaquée disponible sur demande.
Couleur RAL à confirmer sur votre commande.

BEVESTIGINGSSTUK
PIÈCE DE FIXATION

CP-P-L3

Montagevoorbeeld / exemple de montage

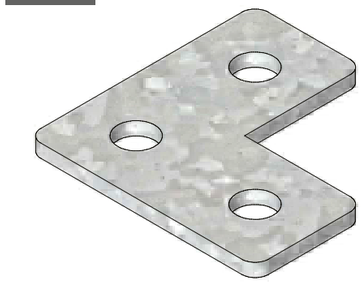

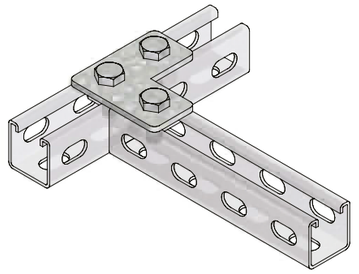

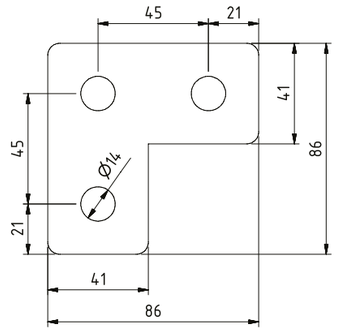

Art	DG	Stock	Eenheid Unité	
CP-P-L3	10214	v	ST	60

Koppelen met HB12 + SLN41-12

Gelakte uitvoering op aanvraag verkrijgbaar.
Het gevraagde RAL kleur wordt gedefinieerd bij uw bestelling.

A fixer avec HB12 + SLN41-12

Finition thermolaquée disponible sur demande.
Couleur RAL à confirmer sur votre commande.

BEVESTIGINGSSTUK
PIÈCE DE FIXATION

CP-T

Montagevoorbeeld / exemple de montage

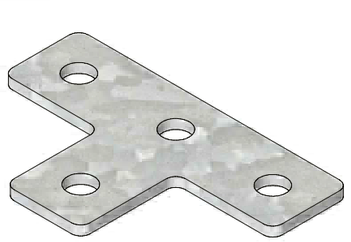

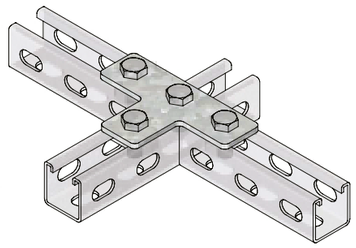

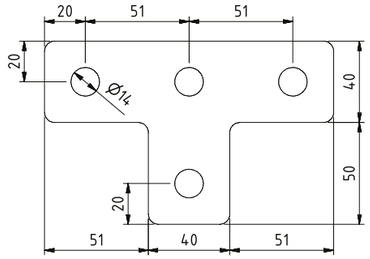

Art	DG	Stock	Eenheid Unité	
CP-T	10215	v	ST	50

Koppelen met HB12 + SLN41-12

Gelakte uitvoering op aanvraag verkrijgbaar.
Het gevraagde RAL kleur wordt gedefinieerd bij uw bestelling.

A fixer avec HB12

Finition thermolaquée disponible sur demande.
Couleur RAL à confirmer sur votre commande.

BEVESTIGINGSSTUK
PIÈCE DE FIXATION

CP-L-2

Montagevoorbeeld / exemple de montage

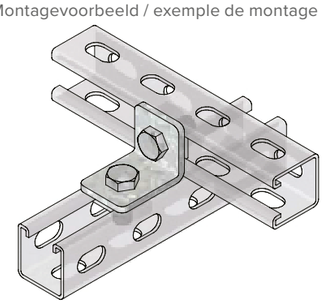

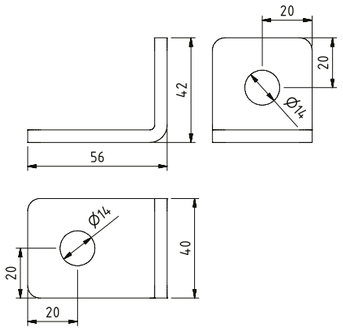

Art	DG	Stock	Eenheid Unité	
CP-L-2	10209	v	ST	50

Koppelen met HB12 + SLN41-12

Gelakte uitvoering op aanvraag verkrijgbaar.
Het gevraagde RAL kleur wordt gedefinieerd bij uw bestelling.

A fixer avec HB12 + SLN41-12

Finition thermolaquée disponible sur demande.
Couleur RAL à confirmer sur votre commande.

BEVESTIGINGSSTUK
PIÈCE DE FIXATION

CP-L-3

Montagevoorbeeld / exemple de montage

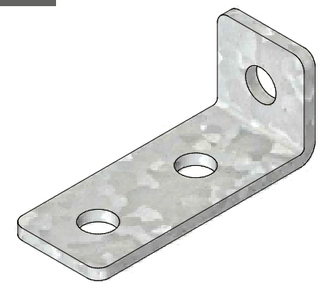

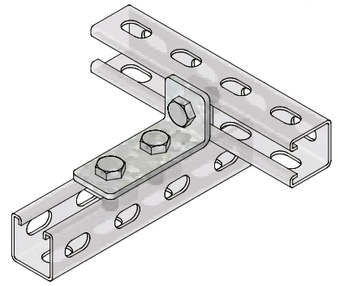

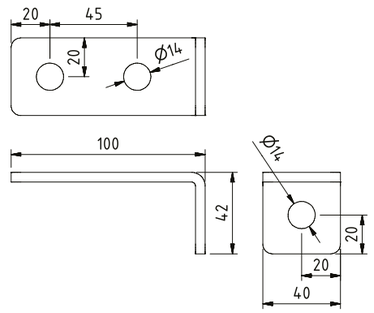

Art	DG	Stock	Eenheid Unité	
CP-L-3	10210	v	ST	10

Koppelen met HB12 + SLN41-12

Gelakte uitvoering op aanvraag verkrijgbaar.
Het gevraagde RAL kleur wordt gedefinieerd bij uw bestelling.

A fixer avec HB12 + SLN41-12

Finition thermolaquée disponible sur demande.
Couleur RAL à confirmer sur votre commande.

BEVESTIGINGSSTUK
PIÈCE DE FIXATION

CP-L-3-1

Montagevoorbeeld / exemple de montage

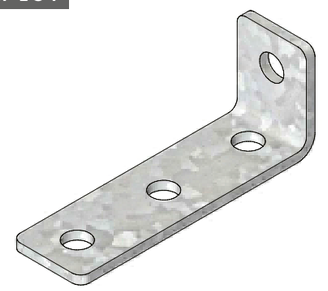

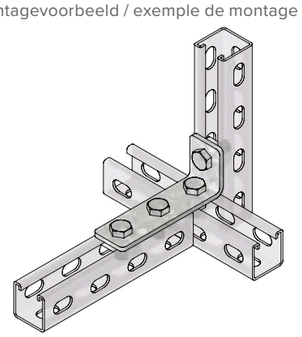

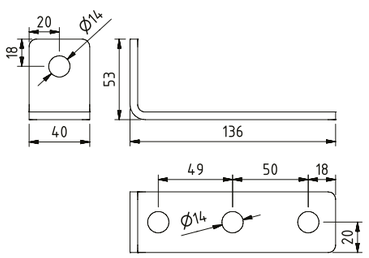

Art	DG	Stock	Eenheid Unité	
CP-L-3-1	19447	v	ST	60

Koppelen met HB12 + SLN41-12

Gelakte uitvoering op aanvraag verkrijgbaar.
Het gevraagde RAL kleur wordt gedefinieerd bij uw bestelling.

A fixer avec HB12 + SLN41-12

Finition thermolaquée disponible sur demande.
Couleur RAL à confirmer sur votre commande.

BEVESTIGINGSSTUK
PIÈCE DE FIXATION

CP-L-4

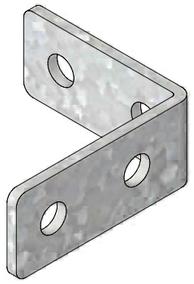

Montagevoorbeeld / exemple de montage

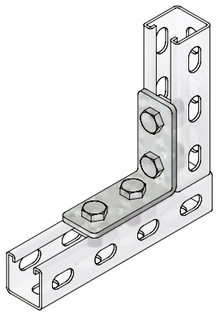

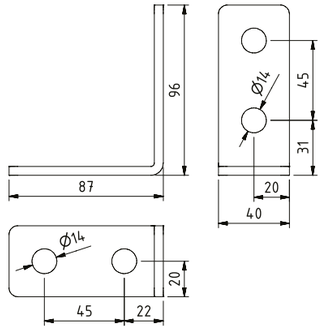

Art	DG	Stock	Eenheid Unité	
CP-L-4	10211	v	ST	50

Koppelen met HB12 + SLN41-12

Gelakte uitvoering op aanvraag verkrijgbaar.
Het gevraagde RAL kleur wordt gedefinieerd bij uw bestelling.

A fixer avec HB12 + SLN41-12

Finition thermolaquée disponible sur demande.
Couleur RAL à confirmer sur votre commande.

BEVESTIGINGSSTUK
PIÈCE DE FIXATION

CP-L-2A45

Montagevoorbeeld / exemple de montage

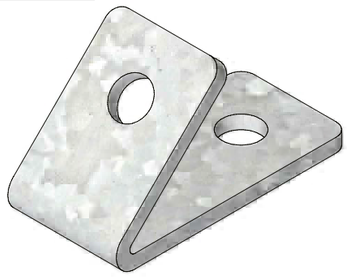

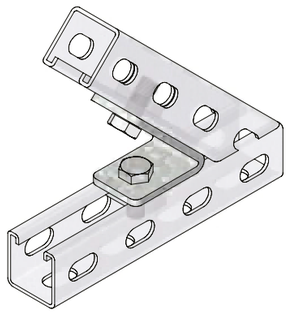

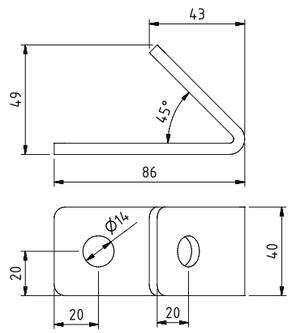

Art	DG	Stock	Eenheid Unité	
CP-L-2A45	10208	v	ST	10

Koppelen met HB12 + SLN41-12

Gelakte uitvoering op aanvraag verkrijgbaar.
Het gevraagde RAL kleur wordt gedefinieerd bij uw bestelling.

A fixer avec HB12 + SLN41-12

Finition thermolaquée disponible sur demande.
Couleur RAL à confirmer sur votre commande.

BEVESTIGINGSSTUK
PIÈCE DE FIXATION

CP-L-2A135

Montagevoorbeeld / exemple de montage

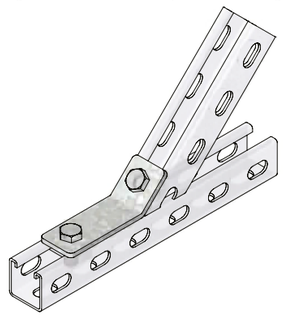

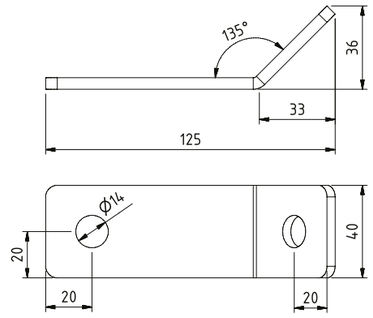

Art	DG	Stock	Eenheid Unité	
CP-L-2A135	10207	v	ST	10

Koppelen met HB12 + SLN41-12

Gelakte uitvoering op aanvraag verkrijgbaar.
Het gevraagde RAL kleur wordt gedefinieerd bij uw bestelling.

A fixer avec HB12 + SLN41-12

Finition thermolaquée disponible sur demande.
Couleur RAL à confirmer sur votre commande.

BEVESTIGINGSSTUK
PIÈCE DE FIXATION

CP-L-4A90

Montagevoorbeeld / exemple de montage

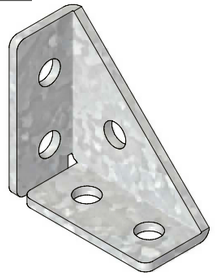

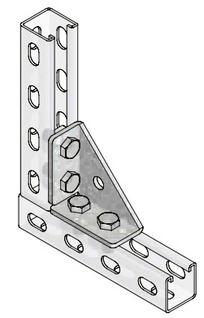

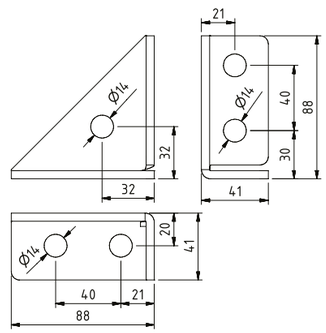

Art	DG	Stock	Eenheid Unité	
CP-L-4A90	13810	v	ST	25

Koppelen met HB12 + SLN41-12

Gelakte uitvoering op aanvraag verkrijgbaar.
Het gevraagde RAL kleur wordt gedefinieerd bij uw bestelling.

A fixer avec HB12 + SLN41-12

Finition thermolaquée disponible sur demande.
Couleur RAL à confirmer sur votre commande.

BEVESTIGINGSSTUK
PIÈCE DE FIXATION

CP-L-2V2H

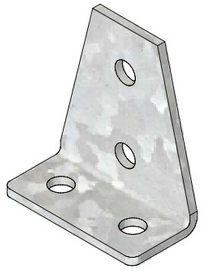

Montagevoorbeeld / exemple de montage

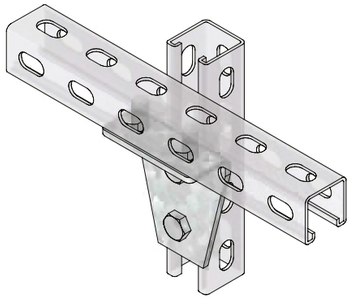

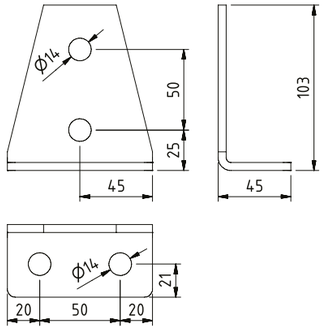

Art	DG	Stock	Eenheid Unité	
CP-L-2V2H	19454	v	ST	30

Koppelen met HB12 + SLN41-12

Gelakte uitvoering op aanvraag verkrijgbaar.
Het gevraagde RAL kleur wordt gedefinieerd bij uw bestelling.

A fixer avec HB12 + SLN41-12

Finition thermolaquée disponible sur demande.
Couleur RAL à confirmer sur votre commande.

BEVESTIGINGSSTUK
PIÈCE DE FIXATION

CP-3R

Montagevoorbeeld / exemple de montage

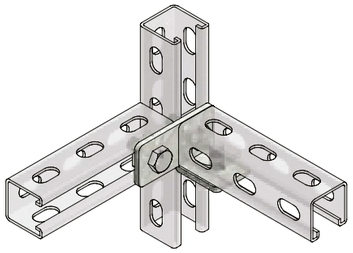

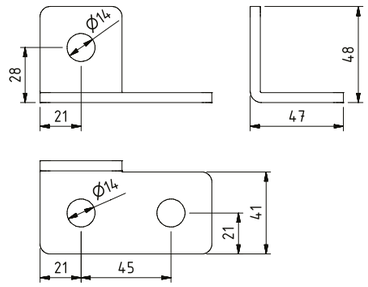

Art	DG	Stock	Eenheid Unité	
CP-3R	19456	v	ST	30

Koppelen met HB12 + SLN41-12

Gelakte uitvoering op aanvraag verkrijgbaar.
Het gevraagde RAL kleur wordt gedefinieerd bij uw bestelling.

A fixer avec HB12 + SLN41-12

Finition thermolaquée disponible sur demande.
Couleur RAL à confirmer sur votre commande.

BEVESTIGINGSSTUK
PIÈCE DE FIXATION

CP-BRR

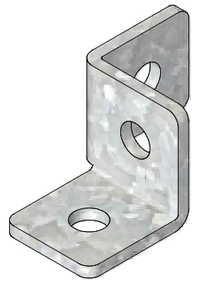

Montagevoorbeeld / exemple de montage

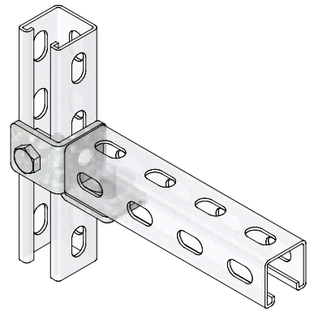

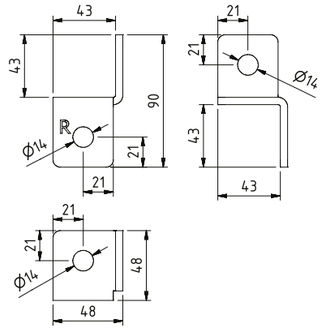

Art	DG	Stock	Eenheid Unité	
CP-BRR	19457	v	ST	30

Koppelen met HB12 + SLN41-12

Gelakte uitvoering op aanvraag verkrijgbaar.
Het gevraagde RAL kleur wordt gedefinieerd bij uw bestelling.

A fixer avec HB12 + SLN41-12

Finition thermolaquée disponible sur demande.
Couleur RAL à confirmer sur votre commande.

BEVESTIGINGSSTUK
PIÈCE DE FIXATION

CP-BRL

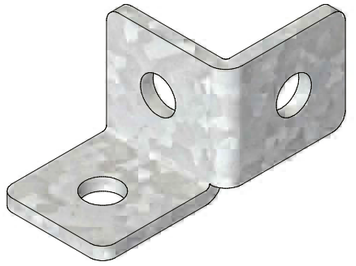

Montagevoorbeeld / exemple de montage

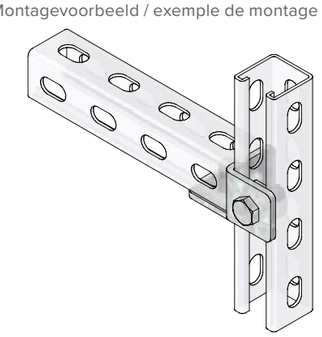

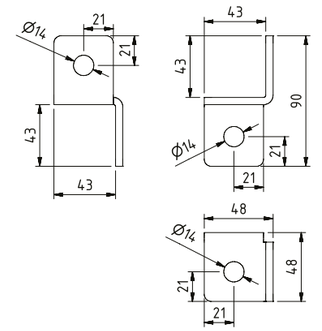

Art	DG	Stock	Eenheid Unité	
CP-BRL	19458	v	ST	30

Koppelen met HB12 + SLN41-12

Gelakte uitvoering op aanvraag verkrijgbaar.
Het gevraagde RAL kleur wordt gedefinieerd bij uw bestelling.

A fixer avec HB12 + SLN41-12

Finition thermolaquée disponible sur demande.
Couleur RAL à confirmer sur votre commande.

BEVESTIGINGSSTUK
PIÈCE DE FIXATION

CP-U-4

Montagevoorbeeld / exemple de montage

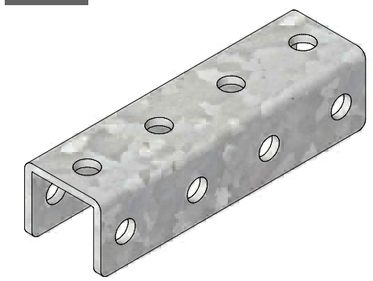

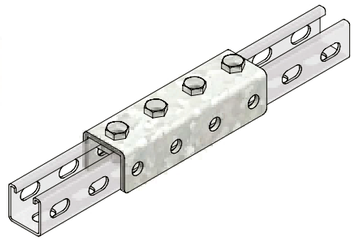

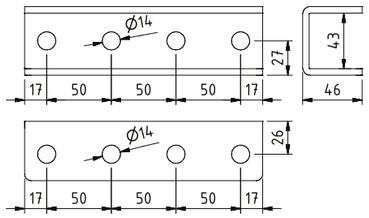

Art	DG	Stock	Eenheid Unité	
CP-U-4	19455	v	ST	10

Koppelen met HB12 + SLN41-12

Gelakte uitvoering op aanvraag verkrijgbaar.
Het gevraagde RAL kleur wordt gedefinieerd bij uw bestelling.

A fixer avec HB12 + SLN41-12

Finition thermolaquée disponible sur demande.
Couleur RAL à confirmer sur votre commande.

BEVESTIGINGSSTUK
PIÈCE DE FIXATION

CP-U-21

Montagevoorbeeld / exemple de montage

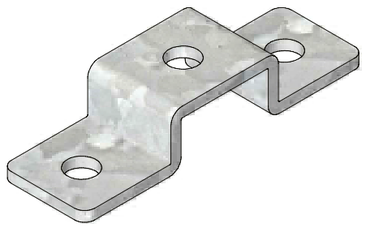

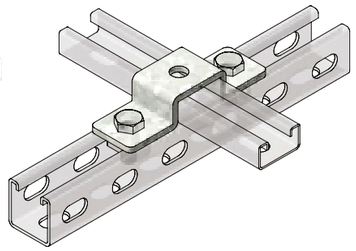

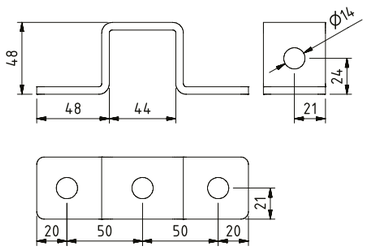

Art	DG	Stock	Eenheid Unité	
CP-U-21	19449	v	ST	30

Koppelen met HB12 + SLN41-12

Gelakte uitvoering op aanvraag verkrijgbaar.
Het gevraagde RAL kleur wordt gedefinieerd bij uw bestelling.

A fixer avec HB12 + SLN41-12

Finition thermolaquée disponible sur demande.
Couleur RAL à confirmer sur votre commande.

BEVESTIGINGSSTUK
PIÈCE DE FIXATION

CP-U-41

Montagevoorbeeld / exemple de montage

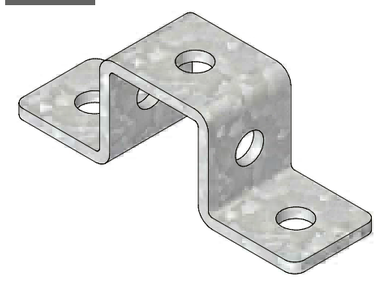

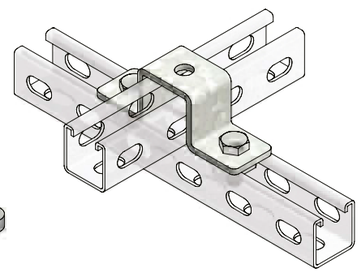

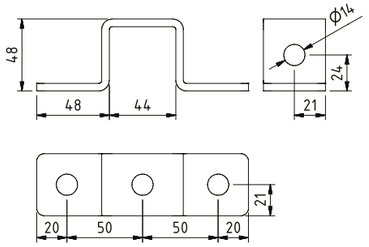

Art	DG	Stock	Eenheid Unité	
CP-U-41	10216	v	ST	25

Koppelen met HB12 + SLN41-12

Gelakte uitvoering op aanvraag verkrijgbaar.
Het gevraagde RAL kleur wordt gedefinieerd bij uw bestelling.

A fixer avec HB12 + SLN41-12

Finition thermolaquée disponible sur demande.
Couleur RAL à confirmer sur votre commande.

BEVESTIGINGSSTUK
PIÈCE DE FIXATION

CP-U-82

Montagevoorbeeld / exemple de montage

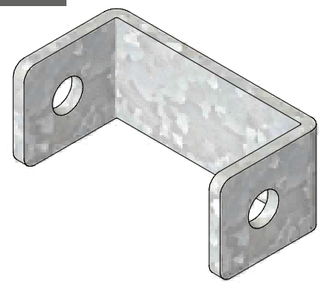

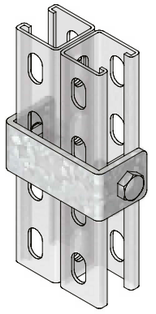

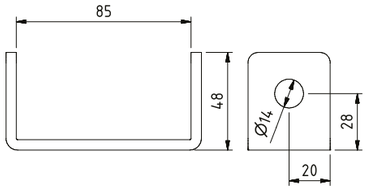

Art	DG	Stock	Eenheid Unité	
CP-U-82	10217	v	ST	10

Koppelen met HB12 + SLN41-12

Gelakte uitvoering op aanvraag verkrijgbaar.
Het gevraagde RAL kleur wordt gedefinieerd bij uw bestelling.

A fixer avec HB12 + SLN41-12

Finition thermolaquée disponible sur demande.
Couleur RAL à confirmer sur votre commande.

BEVESTIGINGSSTUK
PIÈCE DE FIXATION

CP-UV-82

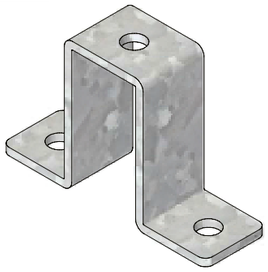

Montagevoorbeeld / exemple de montage

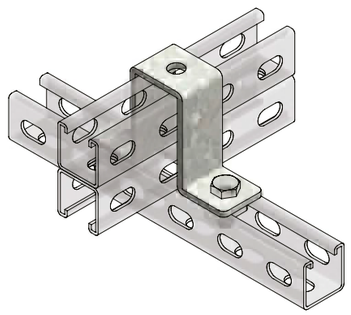

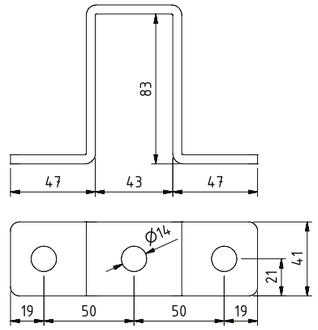

Art	DG	Stock	Eenheid Unité	⊠
CP-UV-82	19451	v	ST	10

Koppelen met HB12 + SLN41-12

Gelakte uitvoering op aanvraag verkrijgbaar.
Het gevraagde RAL kleur wordt gedefinieerd bij uw bestelling.

A fixer avec HB12 + SLN41-12

Finition thermolaquée disponible sur demande.
Couleur RAL à confirmer sur votre commande.

BEVESTIGINGSSTUK
PIÈCE DE FIXATION

CP-UH-82

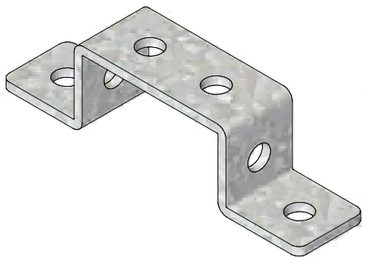

Montagevoorbeeld / exemple de montage

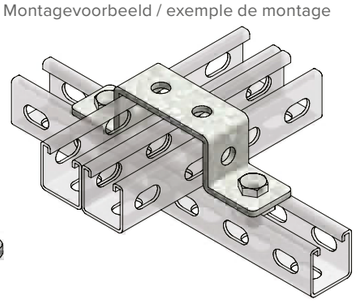

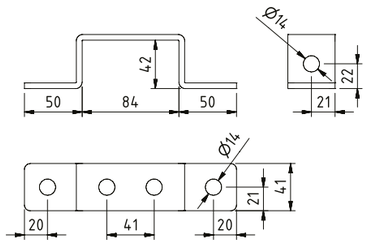

Art	DG	Stock	Eenheid Unité	⊠
CP-UH-82	19452	v	ST	10

Koppelen met HB12 + SLN41-12

Gelakte uitvoering op aanvraag verkrijgbaar.
Het gevraagde RAL kleur wordt gedefinieerd bij uw bestelling.

A fixer avec HB12 + SLN41-12

Finition thermolaquée disponible sur demande.
Couleur RAL à confirmer sur votre commande.

BEVESTIGINGSSTUK
PIÈCE DE FIXATION

CP-U-41

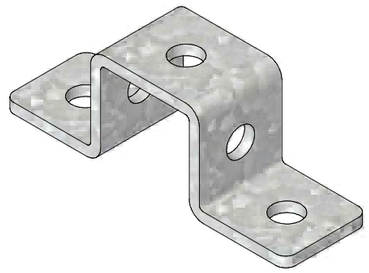

Montagevoorbeeld / exemple de montage

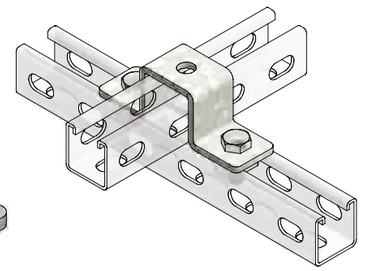

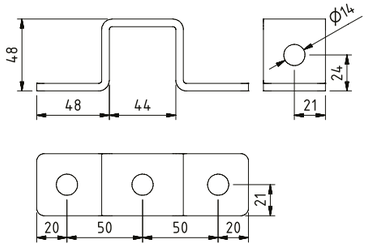

Art	DG	Stock	Eenheid Unité	⊠
CP-U-41	10216	v	ST	25

Koppelen met HB12 + SLN41-12

Gelakte uitvoering op aanvraag verkrijgbaar.
Het gevraagde RAL kleur wordt gedefinieerd bij uw bestelling.

A fixer avec HB12 + SLN41-12

Finition thermolaquée disponible sur demande.
Couleur RAL à confirmer sur votre commande.

BEVESTIGINGSSTUK
PIÈCE DE FIXATION

CP-U-82

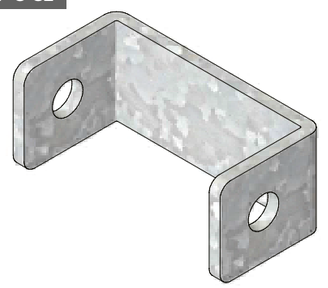

Montagevoorbeeld / exemple de montage

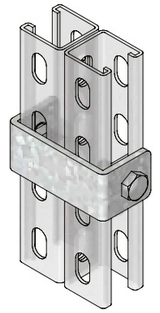

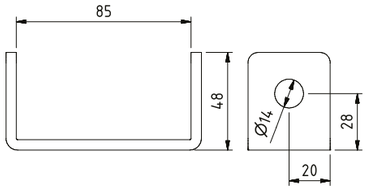

Art	DG	Stock	Eenheid Unité	⊠
CP-U-82	10217	v	ST	10

Koppelen met HB12 + SLN41-12

Gelakte uitvoering op aanvraag verkrijgbaar.
Het gevraagde RAL kleur wordt gedefinieerd bij uw bestelling.

A fixer avec HB12 + SLN41-12

Finition thermolaquée disponible sur demande.
Couleur RAL à confirmer sur votre commande.

BEVESTIGINGSSTUK
PIÈCE DE FIXATION

CP-I-21

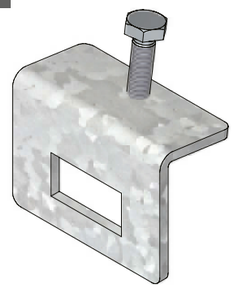

Montagevoorbeeld / exemple de montage

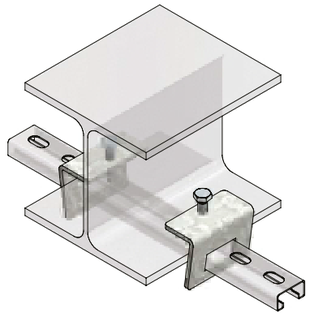

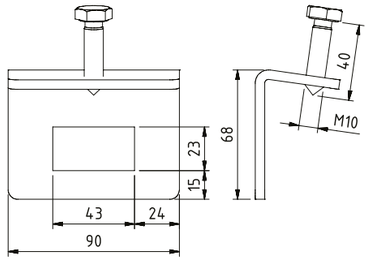

Art	DG	Stock	Eenheid Unité	
CP-I-21	10204	v	ST	10

BEVESTIGINGSSTUK
PIÈCE DE FIXATION

CPL-I-41

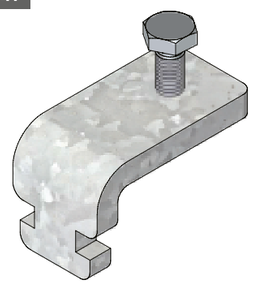

Montagevoorbeeld / exemple de montage

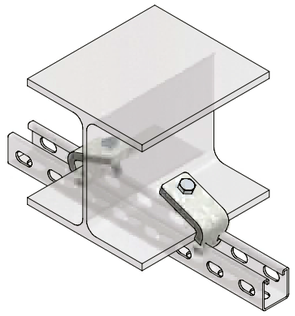

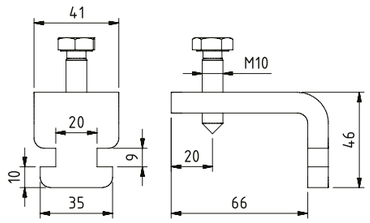

Art	DG	Stock	Eenheid Unité	
CPL-I-41	19463	v	ST	10

BEVESTIGINGSSTUK
PIÈCE DE FIXATION

CP-I-41

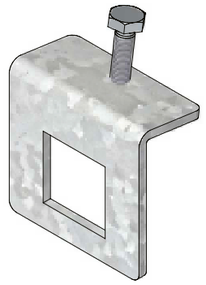

Montagevoorbeeld / exemple de montage

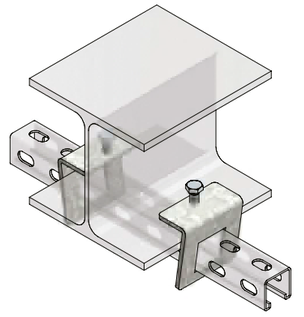

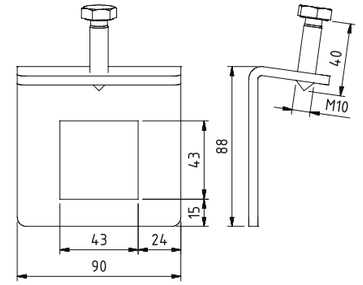

Art	DG	Stock	Eenheid Unité	
CP-I-41	10205	v	ST	25

BEVESTIGINGSSTUK
PIÈCE DE FIXATION

CP-I-21-41

Montagevoorbeeld / exemple de montage

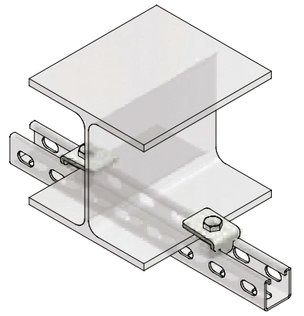

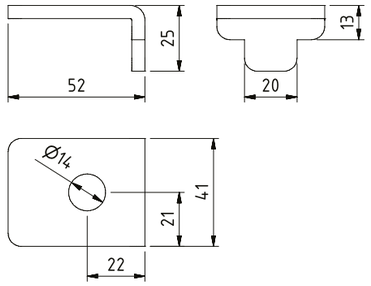

Art	DG	Stock	Eenheid Unité	
CP-I-21-41	19459	v	ST	30

Koppelen met HB12 + SLN41-12

Gelakte uitvoering op aanvraag verkrijgbaar.
Het gevraagde RAL kleur wordt gedefinieerd bij uw bestelling.

A fixer avec HB12 + SLN41-12

Finition thermolaquée disponible sur demande.
Couleur RAL à confirmer sur votre commande.

BEVESTIGINGSSTUK
PIÈCE DE FIXATION

CP-I-U25

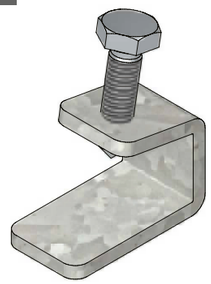

Montagevoorbeeld / exemple de montage

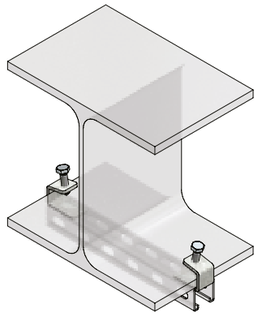

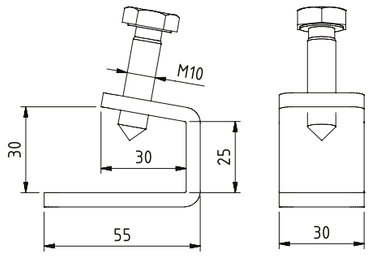

Art	DG	Stock	Eenheid Unité	
CP-I-U25	19460	v	ST	30

BEVESTIGINGSSTUK
PIÈCE DE FIXATION

CP-I-U63

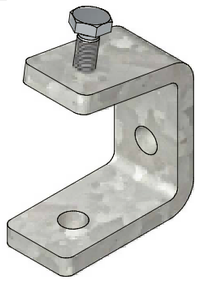

Montagevoorbeeld / exemple de montage

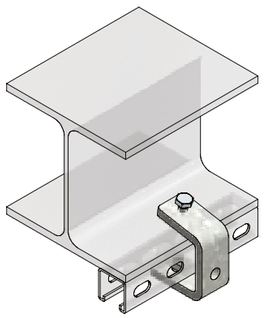

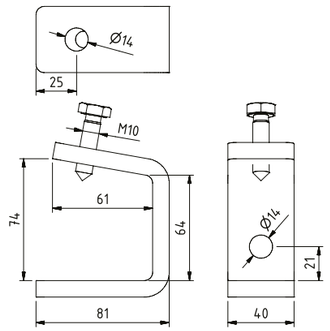

Art	DG	Stock	Eenheid Unité	
CP-I-U63	19464	v	ST	10

Koppelen met HB12 + SLN41-12

A fixer avec HB12 + SLN41-12

BEVESTIGINGSSTUK
PIÈCE DE FIXATION

CP-FP1

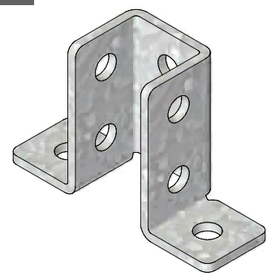

Montagevoorbeeld / exemple de montage

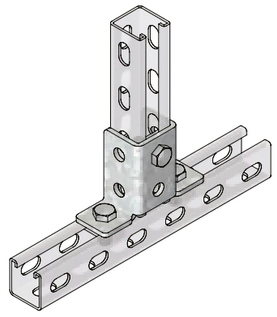

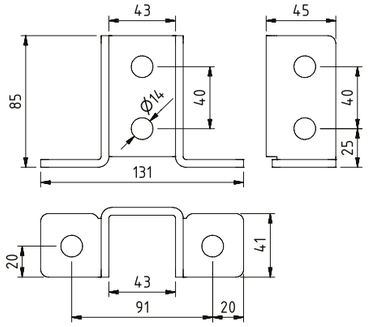

Art	DG	Stock	Eenheid Unité	
CP-FP1	10201	v	ST	10

Koppelen met HB12 + SLN41-12

Gelakte uitvoering op aanvraag verkrijgbaar.
Het gevraagde RAL kleur wordt gedefinieerd bij uw bestelling.

A fixer avec HB12 + SLN41-12

Finition thermolaquée disponible sur demande.
Couleur RAL à confirmer sur votre commande.

BEVESTIGINGSSTUK
PIÈCE DE FIXATION

CP-FP2

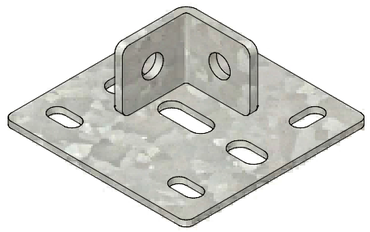

Montagevoorbeeld / exemple de montage

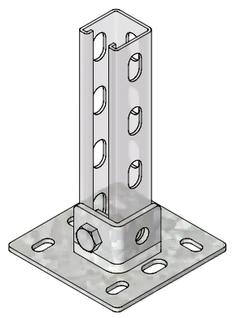

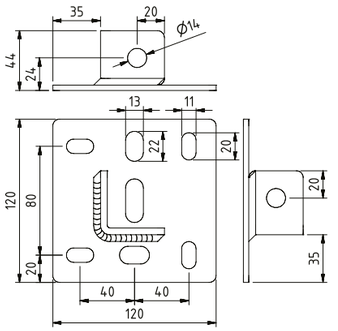

Art	DG	Stock	Eenheid Unité	
CP-FP2	10202	v	ST	20

Koppelen met HB12 + SLN41-12

Gelakte uitvoering op aanvraag verkrijgbaar.
Het gevraagde RAL kleur wordt gedefinieerd bij uw bestelling.

A fixer avec HB12 + SLN41-12

Finition thermolaquée disponible sur demande.
Couleur RAL à confirmer sur votre commande.

BEVESTIGINGSSTUK
PIÈCE DE FIXATION

CP-FP3

Montagevoorbeeld / exemple de montage

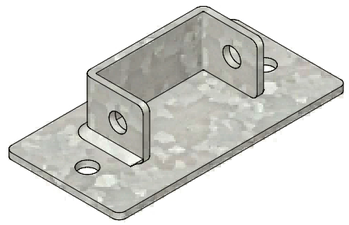

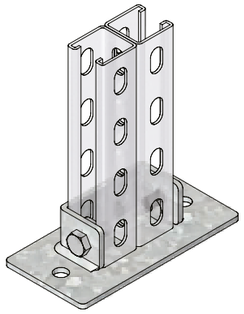

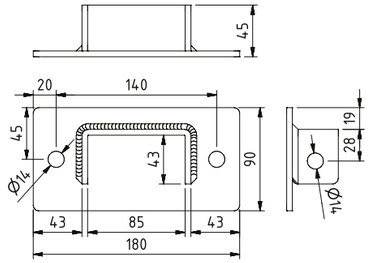

Art	DG	Stock	Eenheid Unité	
CP-FP3	10203	v	ST	10

Koppelen met HB12 + SLN41-12

Gelakte uitvoering op aanvraag verkrijgbaar.
Het gevraagde RAL kleur wordt gedefinieerd bij uw bestelling.

A fixer avec HB12 + SLN41-12

Finition thermolaquée disponible sur demande.
Couleur RAL à confirmer sur votre commande.

BEVESTIGINGSSTUK
PIÈCE DE FXIATION

CP-FP4

Montagevoorbeeld / exemple de montage

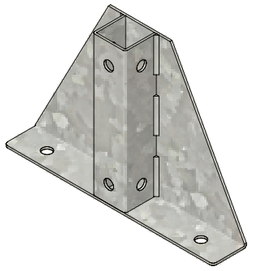

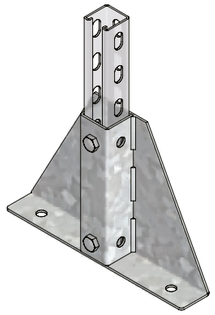

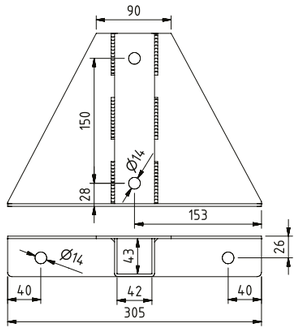

Art	DG	Stock	Eenheid Unité	
CP-FP4	19462	v	ST	5

Koppelen met HB12 + SLN41-12

Gelakte uitvoering op aanvraag verkrijgbaar.
Het gevraagde RAL kleur wordt gedefinieerd bij uw bestelling.

A fixer avec HB12 + SLN41-12

Finition thermolaquée disponible sur demande.
Couleur RAL à confirmer sur votre commande.

BEVESTIGINGSSTUK
PIÈCE DE FIXATION

CP-FP5

Montagevoorbeeld / exemple de montage

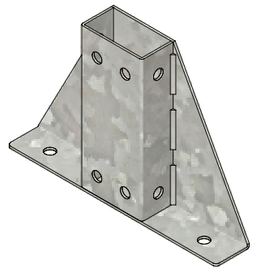

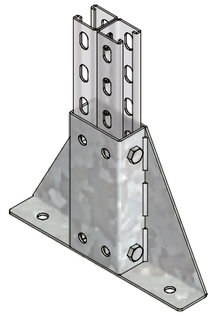

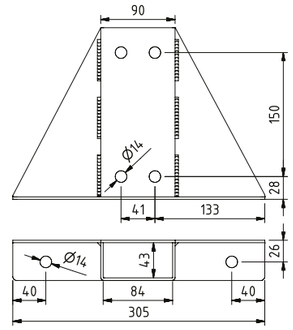

Art	DG	Stock	Eenheid Unité	
CP-FP5	19461	v	ST	5

Koppelen met HB12 + SLN41-12

Gelakte uitvoering op aanvraag verkrijgbaar.
Het gevraagde RAL kleur wordt gedefinieerd bij uw bestelling.

A fixer avec HB12 + SLN41-12

Finition thermolaquée disponible sur demande.
Couleur RAL à confirmer sur votre commande.

ZESKANTBOUT DIN933
BOULON HEXAGONAL DIN933

HB

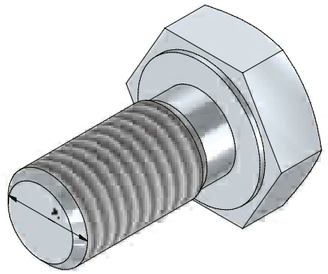

Art	EG	Stock	DG	Stock	A	Eenheid Unité	
HB06-20	10237	v	10523	v	M6	ST	100
HB06-30	10238	v	10524	v	M6	ST	100
HB08-20	10239	v	10525	v	M8	ST	100
HB08-30	10240	v	10526	v	M8	ST	100
HB08-40	10241	v	10527	v	M8	ST	200
HB10-120	19344	v	-	-	-	ST	100
HB10-20	10231	v	10517	v	M10	ST	100
HB10-30	10232	v	10518	v	M10	ST	100
HB10-40	10233	v	10519	v	M10	ST	100
HB10-50	19066	v	19067	v	-	ST	0
HB10-60	14376	v	13293	v	M10	ST	100
HB10-70	14377	v	14378	v	M10	ST	100
HB12-20	10234	v	10520	v	M12	ST	100
HB12-30	10235	v	10521	v	M12	ST	100
HB12-40	10236	v	10522	v	M12	ST	100

RONDBOLKOPSCHROEF
BOULON À TÊTE RONDE

RHB

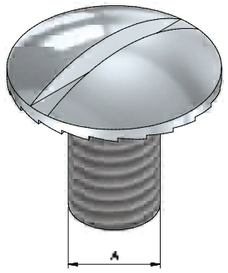

Art	EG	Stock	DG	Stock	A	Eenheid Unité	
RHB06-10	10326	v	10559	v	M6	ST	200
RHB06-20	14499	v	12294	v	M6	ST	200
RHB08-16	18084	v	18085	v	M8	ST	200

RONDBOLKOPSCHROEF+KRAAG DIN603
BOULON À TÊTE RONDE+COL DIN603

RHBN

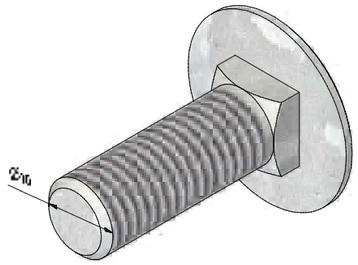

Art	DG	Stock	Eenheid Unité	
RHBN10-30	19383	v	ST	0

MOER DIN 934
ÉCROU DIN 934

N

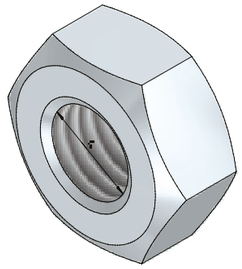

Art	EG	Stock	DG	Stock	A	Eenheid Unité	
N06	10363	v	10587	v	M6	ST	100
N08	10364	v	10588	v	M8	ST	100
N10	10365	v	10589	v	M10	ST	100
N12	10366	v	10590	v	M12	ST	100

RONDSEL DIN9021
RONDELLE DIN9021

W

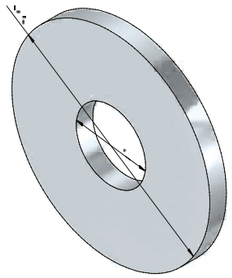

Art	EG	Stock	DG	Stock	A	Eenheid Unité	
W06	10341	v	10568	v	7	ST	100
W08	10342	v	10569	v	9	ST	100
W10	10343	v	10570	v	11	ST	100

RONDBOLKOPBOUT EN FLENSMOER
BOULON À TÊTE RONDE + ÉCROU

BN

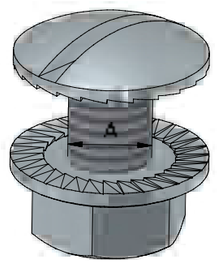

Art	EG	Stock	DG	Stock	A	Eenheid Unité	
BN06-10	10197	v	10510	v	M6	ST	200
BN06-20	10198	v	10511	v	M6	ST	200
BN08-16	18082	v	18083	v	M8	ST	200

RONDBOLKOPBOUT + KRAAG EN MOER
BOULON À TÊTE RONDE + ÉCROU

BNN

Art	DG	Stock	A	Eenheid Unité	
BNN10-30	19385	v	M10	ST	0

FLENSMOER DIN6923
ÉCROU DIN6923

FN

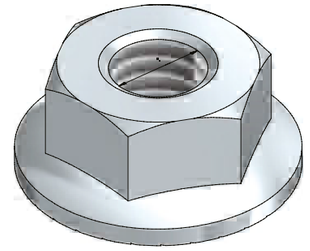

Art	EG	Stock	DG	Stock	A	Eenheid Unité	
FN06	10223	v	10516	v	M6	ST	200
FN08	18086	v	18087	v	M8	ST	200
FN10	-	-	19384	v	-	ST	0

DRAADSTANG DIN 975
TIGE FILETÉE DIN 975

ROD4.6

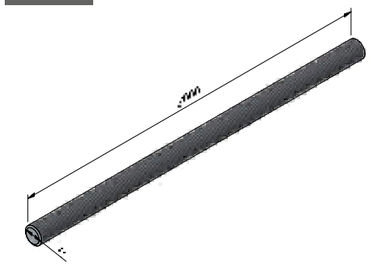

Art	EG	Stock	A	Eenheid Unité	
ROD08-46-2	16653	v	M8	M	2
ROD10-46-2	16654	v	M10	M	2

DRAADSTANG DIN 975
TIGE FILETÉE DIN 975

ROD8.8

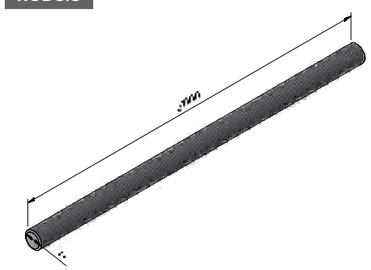

Art	EG	Stock	DG	Stock	A	Eenheid Unité	
ROD06-88-2	10327	v	-	-	M6	M	2
ROD08-88-2	10328	v	10561	v	M8	M	2
ROD10-88-2	10329	v	10562	v	M10	M	2

VERBINDINGSMOER DRAADSTANG
MANCHON TIGE FILETÉE

ANR

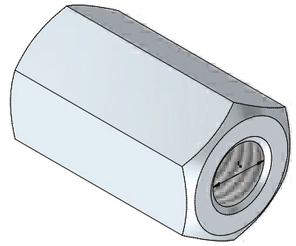

Art	EG	Stock	A	Eenheid Unité	
ANR06	10194	v	M6	ST	50
ANR08	10195	v	M8	ST	50
ANR10	10196	v	M10	ST	50

GLIJMOER
ECROU COULISSANT

SLN30

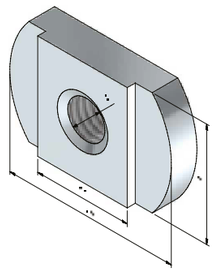

Art	EG	Stock	A	Eenheid Unité	
SLN30-06	10331	v	M6	ST	100
SLN30-08	10332	v	M8	ST	100

GLIJMOER PROFIEL
ECROU COULISSANT

SLN41

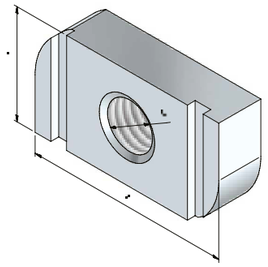

Art	EG	Stock	DG	Stock	A	Eenheid Unité	
SLN41-06	10333	v	10564	v	M6	ST	100
SLN41-08	10334	v	10565	v	M8	ST	100
SLN41-10	10335	v	10566	v	M10	ST	100
SLN41-12	10336	v	10567	v	M12	ST	100

Koppelen met HB06

A fixer avec HB06

GLIJMOER MET VEER
ECROU COULISSANT AVEC RESSORT

SLNS

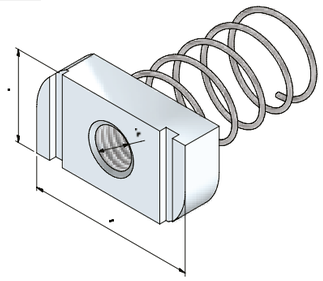

Art	EG	Stock	A	Eenheid Unité	
SLNS41-06	10337	v	M6	ST	100
SLNS41-08	10338	v	M8	ST	100
SLNS41-10	10339	v	M10	ST	100
SLNS41-12	10340	v	M12	ST	100

Koppelen met HB06

A fixer avec HB06

ZINKVERF
POT DE ZINC

ZPOT

Art		Stock	Eenheid Unité	
ZPOT	10344	v	ST	1

ZINKSPRAY
SPRAY DE ZINC

ZSPRAY

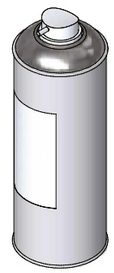

Art		Stock	Eenheid Unité	
ZSPR	15405	v	ST	1

BEDRIJVENPARK COUPURE 5A
B-9700 OUDENAARDE
+32(0)55 23 29 90
INFO@TRAYCO.EU

www.trayco.eu